Name des Unternehmens:	-
Angelegt von:	-
Telefon:	-
Fax:	-
Datum:	-

Projekt:	-	**Kunde:**	-
Referenznummer:	-	**Kundennummer:**	-
		Kontakt:	-

Position	*Anz.*	*Beschreibung*	*Einzelpreis*
	-1	**Produktbezeichnung: Connecting piece with ball valve** Produktnr.: 00519807 Produktnummer : 00519807 EAN Nummer : Werkstoffe: Material: Messing/Bronze **Installation:** Nenndruck (bar): PN 10 **Sonstiges:** Standard: ISO 228/1 / DIN 2999	auf Anfr.

Name des Unternehmens:	-
Angelegt von:	-
Telefon:	-
Fax:	-
Datum:	-

Projekt:	-	**Kunde:**	-
Referenznummer:	-	**Kundennummer:**	-
		Kontakt:	-

Position	*Anz.*	*Beschreibung*	*Einzelpreis*
	-1	**Produktbezeichnung: Connecting piece with ball valve**	auf Anfr.

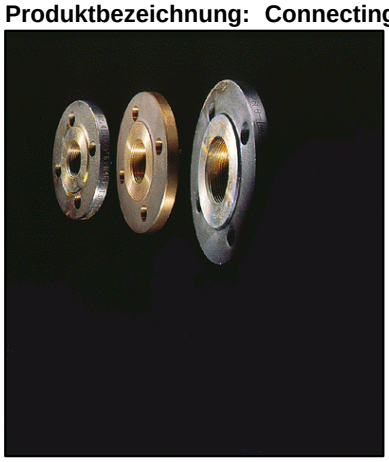

Hinweis! Abbildung kann vom Produkt abweichen.

Produktnr.: 00519807
Produktnummer : 00519807
EAN Nummer :

Werkstoffe:

Material:	Messing/Bronze

Installation:

Nenndruck (bar):	PN 10

Sonstiges:

Standard:	ISO 228/1 / DIN 2999

Name des Unternehmens:	-
Angelegt von:	-
Telefon:	-
Fax:	-
Datum:	-

Projekt:	-	**Kunde:**	-
Referenznummer:	-	**Kundennummer:**	-
		Kontakt:	-

00519807 Connecting piece with ball valve 50 Hz

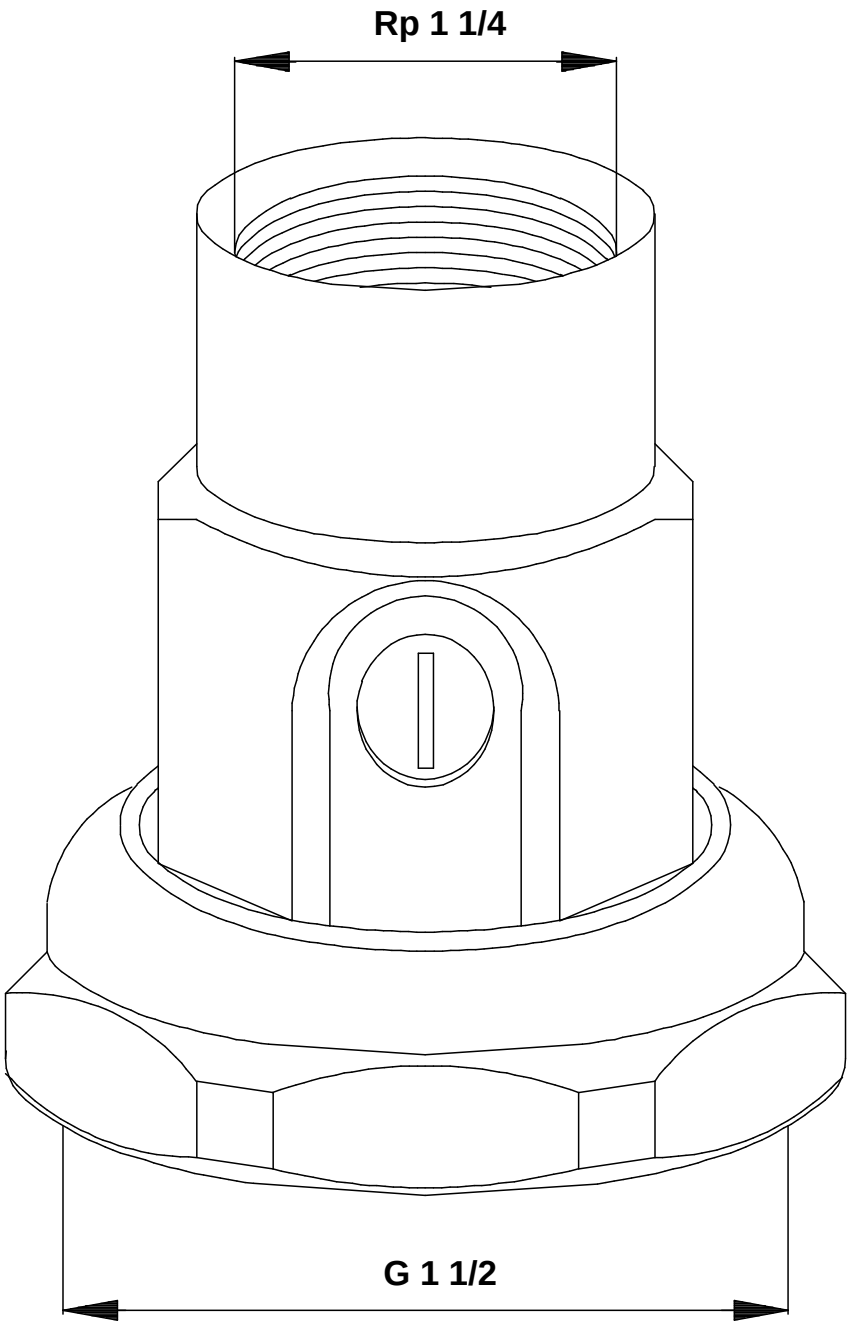

Achtung! Soweit nicht anders angegeben, handelt es sich um Millimeterangaben (mm). Die vereinfachte Maßzeichnung zeigt nicht alle Einzelheiten.