Name des Unternehmens:	-
Angelegt von:	-
Telefon:	-
Fax:	-
Datum:	-

Projekt:	-	**Kunde:**	-
Referenznummer:	-	**Kundennummer:**	-
		Kontakt:	-

Position	*Anz.*	*Beschreibung*	*Einzelpreis*
	-1	**Produktbezeichnung: Connecting piece** Produktnr.: 00525193 Produktnummer : 00525193 EAN Nummer : 5700390265557 Werkstoffe: Material: Messing **Sonstiges:** Standard: ISO 228/1	auf Anfr.

Name des Unternehmens:	-
Angelegt von:	-
Telefon:	-
Fax:	-
Datum:	-

Projekt:	-	**Kunde:**	-
Referenznummer:	-	**Kundennummer:**	-
		Kontakt:	-

Position	*Anz.*	*Beschreibung*	*Einzelpreis*
	-1	**Produktbezeichnung: Connecting piece** 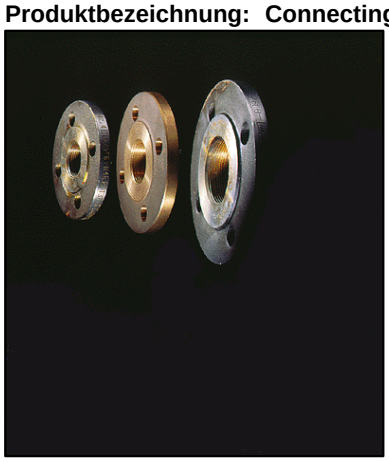 **Hinweis! Abbildung kann vom Produkt abweichen.** Produktnr.: 00525193 Produktnummer : 00525193 EAN Nummer : 5700390265557 **Werkstoffe:** Material: Messing **Sonstiges:** Standard: ISO 228/1	auf Anfr.

Name des Unternehmens:	-
Angelegt von:	-
Telefon:	-
Fax:	-
Datum:	-

Projekt:	-	**Kunde:**	-
Referenznummer:	-	**Kundennummer:**	-
		Kontakt:	-

00525193 Connecting piece 50 Hz

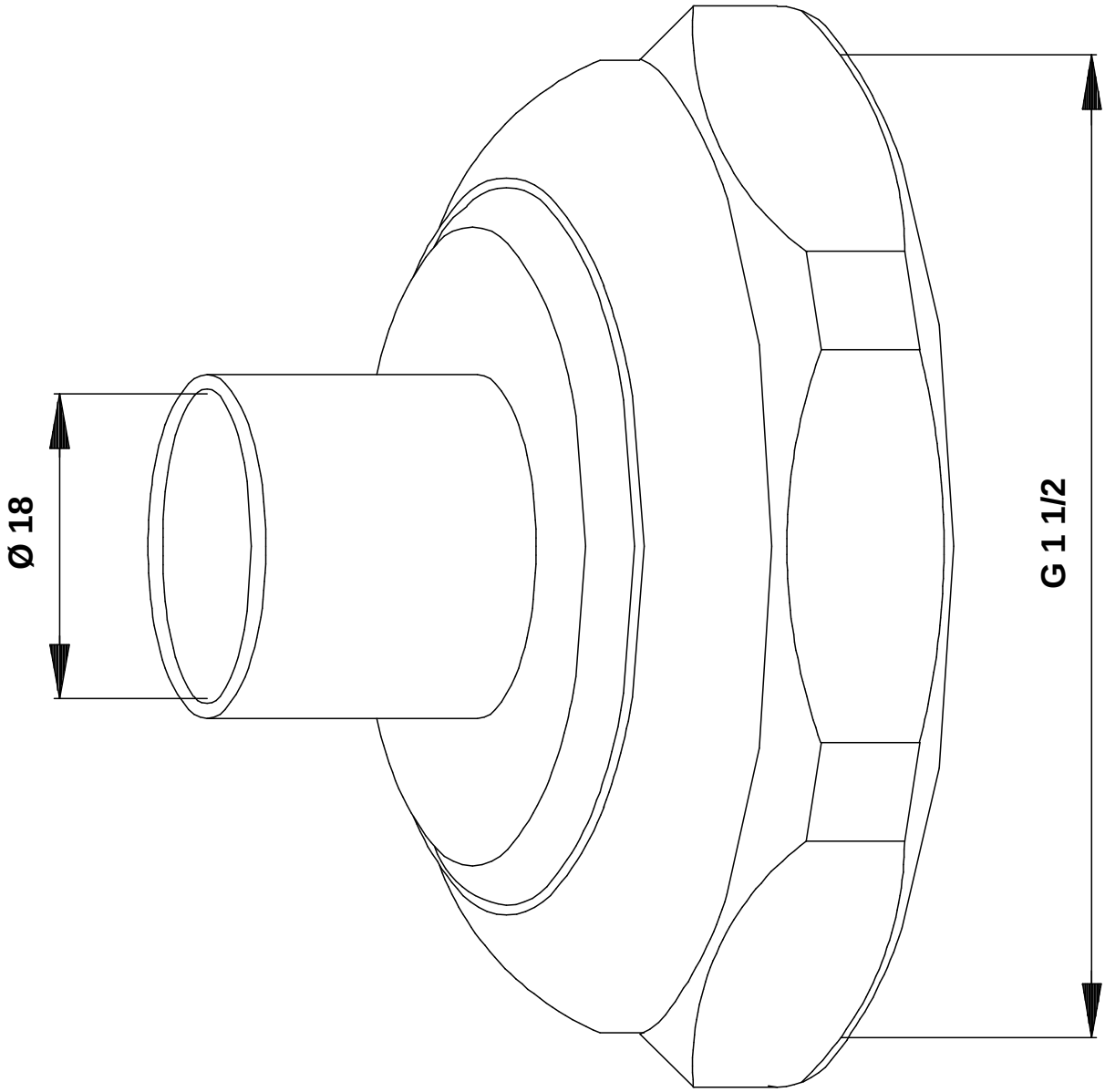

Achtung! Soweit nicht anders angegeben, handelt es sich um Millimeterangaben (mm). Die vereinfachte Maßzeichnung zeigt nicht alle Einzelheiten.