Name des Unternehmens:	-
Angelegt von:	-
Telefon:	-
Fax:	-
Datum:	-

Projekt:	-	**Kunde:**	-
Referenznummer:	-	**Kundennummer:**	-
		Kontakt:	-

Position	*Anz.*	*Beschreibung*	*Einzelpreis*
	-1	**Produktbezeichnung: A 15, connecting piece** Produktnr.: 00535054 Produktnummer : 00535054 EAN Nummer : 5700390864149 **Installation:** Nenndruck (bar): PN 6	auf Anfr.

Name des Unternehmens:	-
Angelegt von:	-
Telefon:	-
Fax:	-
Datum:	-

Projekt:	-	**Kunde:**	-
Referenznummer:	-	**Kundennummer:**	-
		Kontakt:	-

Position	*Anz.*	*Beschreibung*	*Einzelpreis*
	-1	**Produktbezeichnung: A 15, connecting piece** 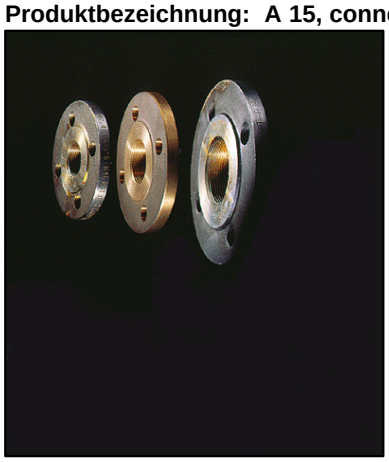 **Hinweis! Abbildung kann vom Produkt abweichen.** Produktnr.: 00535054 Produktnummer : 00535054 EAN Nummer : 5700390864149 Installation: Nenndruck (bar): PN 6	auf Anfr.

Name des Unternehmens:	-
Angelegt von:	-
Telefon:	-
Fax:	-
Datum:	-

Projekt:	-	**Kunde:**	-
Referenznummer:	-	**Kundennummer:**	-
		Kontakt:	-

00535054 A 15, connecting piece 50 Hz

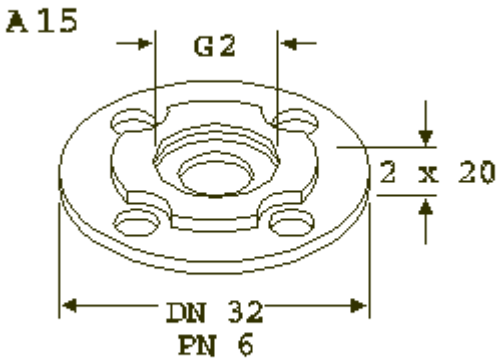

Achtung! Soweit nicht anders angegeben, handelt es sich um Millimeterangaben (mm). Die vereinfachte Maßzeichnung zeigt nicht alle Einzelheiten.