Name des Unternehmens:	-
Angelegt von:	-
Telefon:	-
Fax:	-
Datum:	-

Projekt:	-	**Kunde:**	-
Referenznummer:	-	**Kundennummer:**	-
		Kontakt:	-

Position	*Anz.*	*Beschreibung*	*Einzelpreis*
	-1	**Produktbezeichnung: A 19, connecting piece** Produktnr.: 00535058 Produktnummer : 00535058 EAN Nummer : 5700390864316 **Installation:** Nenndruck (bar): PN 6	auf Anfr.

Name des Unternehmens:	-
Angelegt von:	-
Telefon:	-
Fax:	-
Datum:	-

Projekt:	-	**Kunde:**	-
Referenznummer:	-	**Kundennummer:**	-
		Kontakt:	-

Position	*Anz.*	*Beschreibung*	*Einzelpreis*
	-1	**Produktbezeichnung: A 19, connecting piece** 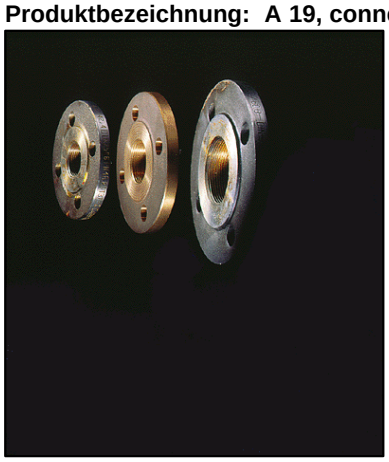 **Hinweis! Abbildung kann vom Produkt abweichen.** Produktnr.: 00535058 Produktnummer : 00535058 EAN Nummer : 5700390864316 Installation: Nenndruck (bar): PN 6	auf Anfr.

Name des Unternehmens:	-
Angelegt von:	-
Telefon:	-
Fax:	-
Datum:	-

Projekt:	-	**Kunde:**	-
Referenznummer:	-	**Kundennummer:**	-
		Kontakt:	-

00535058 A 19, connecting piece 50 Hz

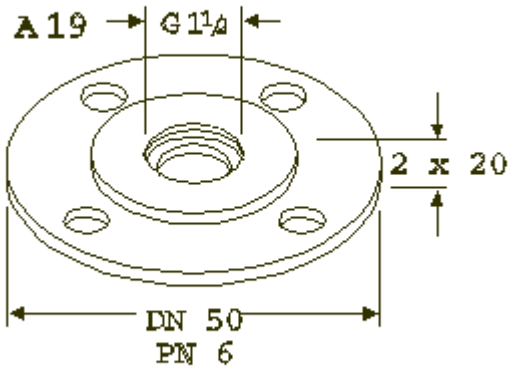

Achtung! Soweit nicht anders angegeben, handelt es sich um Millimeterangaben (mm). Die vereinfachte Maßzeichnung zeigt nicht alle Einzelheiten.

Name des Unternehmens:	-
Angelegt von:	-
Telefon:	-
Fax:	-
Datum:	-

Projekt:	-	**Kunde:**	-
Referenznummer:	-	**Kundennummer:**	-
		Kontakt:	-

Bestelldaten:

A 19, connecting piece

Anzahl	-1
Produktnummer	00535058

Total: Preis auf Anfrage