| | |
|---|---|
| **Name des Unternehmens:** | - |
| **Angelegt von:** | - |
| **Telefon:** | - |
| **Fax:** | - |
| **Datum:** | - |

| | | | |
|---|---|---|---|
| **Projekt:** | - | **Kunde:** | - |
| **Referenznummer:** | - | **Kundennummer:** | - |
| | | **Kontakt:** | - |

| *Position* | *Anz.* | *Beschreibung* | *Einzelpreis* |
|---|---|---|---|
| | -1 | **Produktbezeichnung: Flanges for welding** | auf Anfr. |

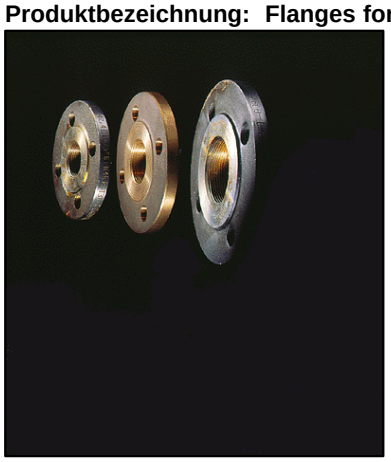

**Hinweis! Abbildung kann vom Produkt abweichen.**

Produktnr.: 00539904
Produktnummer : 00539904
EAN Nummer :

Installation:

| | |
|---|---|
| Anschluss: | DIN |
| Nenndruck (bar): | PN 6 |
| Anzahl der Flansche: | 2 |
| Anzahl der Dichtungen: | 2 |
| Anzahl der Muttern: | 8 |
| Anzahl der Schrauben: | 8 |

**Sonstiges:**

| | |
|---|---|
| Standard: | ISO 7005-1 |

| | |
|---|---|
| **Name des Unternehmens:** | - |
| **Angelegt von:** | - |
| **Telefon:** | - |
| **Fax:** | - |
| **Datum:** | - |

| | | | |
|---|---|---|---|
| **Projekt:** | - | **Kunde:** | - |
| **Referenznummer:** | - | **Kundennummer:** | - |
| | | **Kontakt:** | - |

## 00539904 Flanges for welding 50 Hz

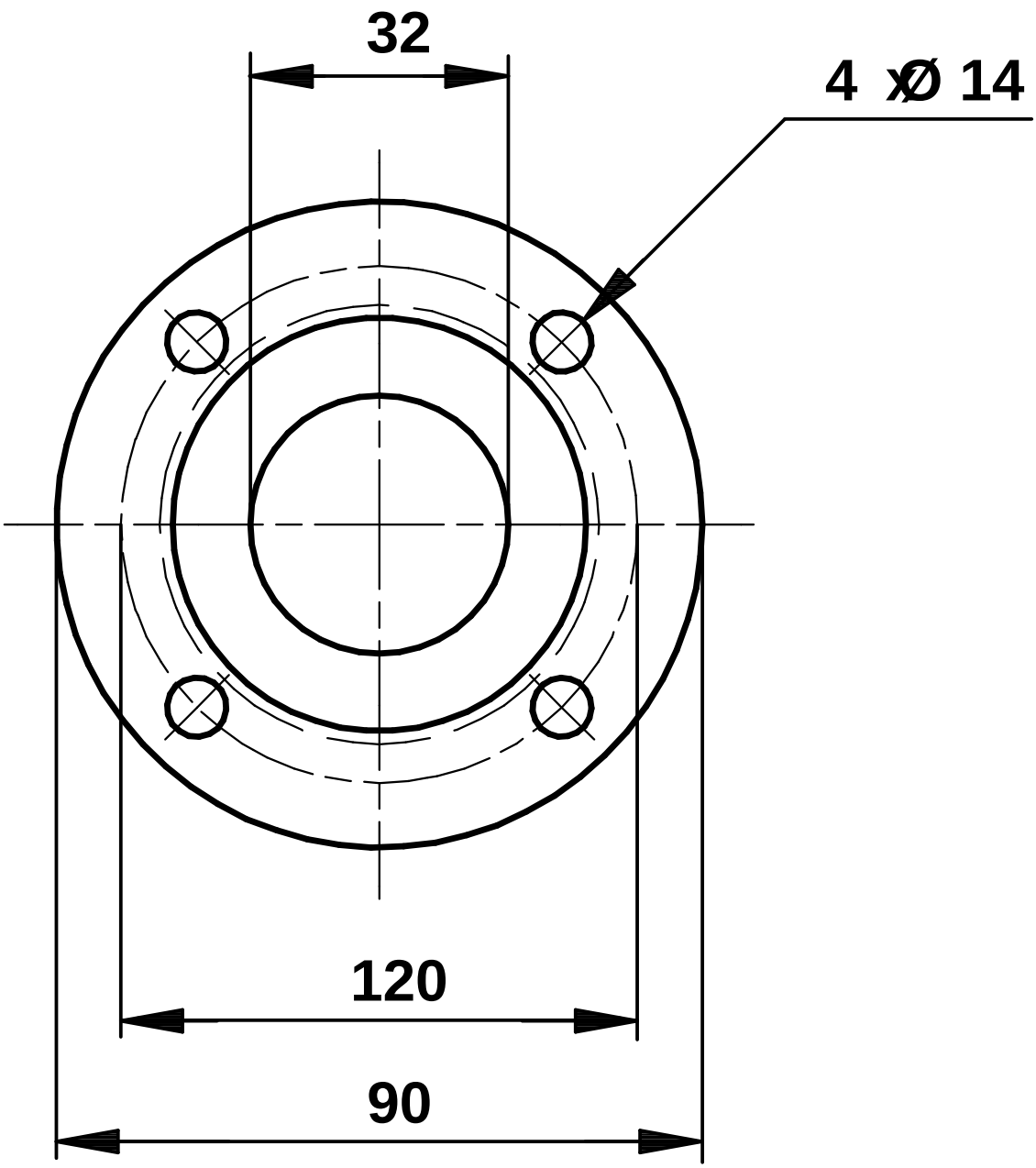


Achtung! Soweit nicht anders angegeben, handelt es sich um Millimeterangaben (mm). Die vereinfachte Maßzeichnung zeigt nicht alle Einzelheiten.