Name des Unternehmens:	-
Angelegt von:	-
Telefon:	-
Fax:	-
Datum:	-

Projekt:	-	**Kunde:**	-
Referenznummer:	-	**Kundennummer:**	-
		Kontakt:	-

Position	*Anz.*	*Beschreibung*	*Einzelpreis*
	-1	**Produktbezeichnung: Flanges for welding**	auf Anfr.

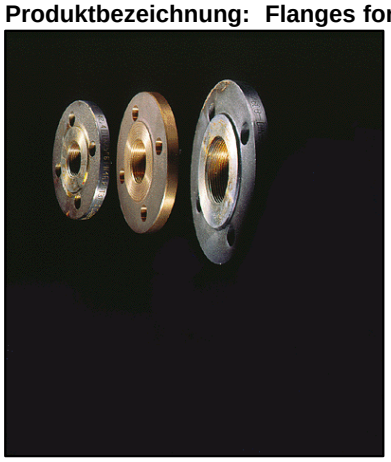

Hinweis! Abbildung kann vom Produkt abweichen.

Produktnr.: 00549902
Produktnummer : 00549902
EAN Nummer : 5708601054198

Installation:

Anschluss:	DIN
Nenndruck (bar):	PN 6
Anzahl der Flansche:	2
Anzahl der Dichtungen:	2
Anzahl der Muttern:	8
Anzahl der Schrauben:	8

Sonstiges:

Standard:	ISO 7005-1

Name des Unternehmens:	-
Angelegt von:	-
Telefon:	-
Fax:	-
Datum:	-

Projekt:	-	**Kunde:**	-
Referenznummer:	-	**Kundennummer:**	-
		Kontakt:	-

00549902 Flanges for welding 50 Hz

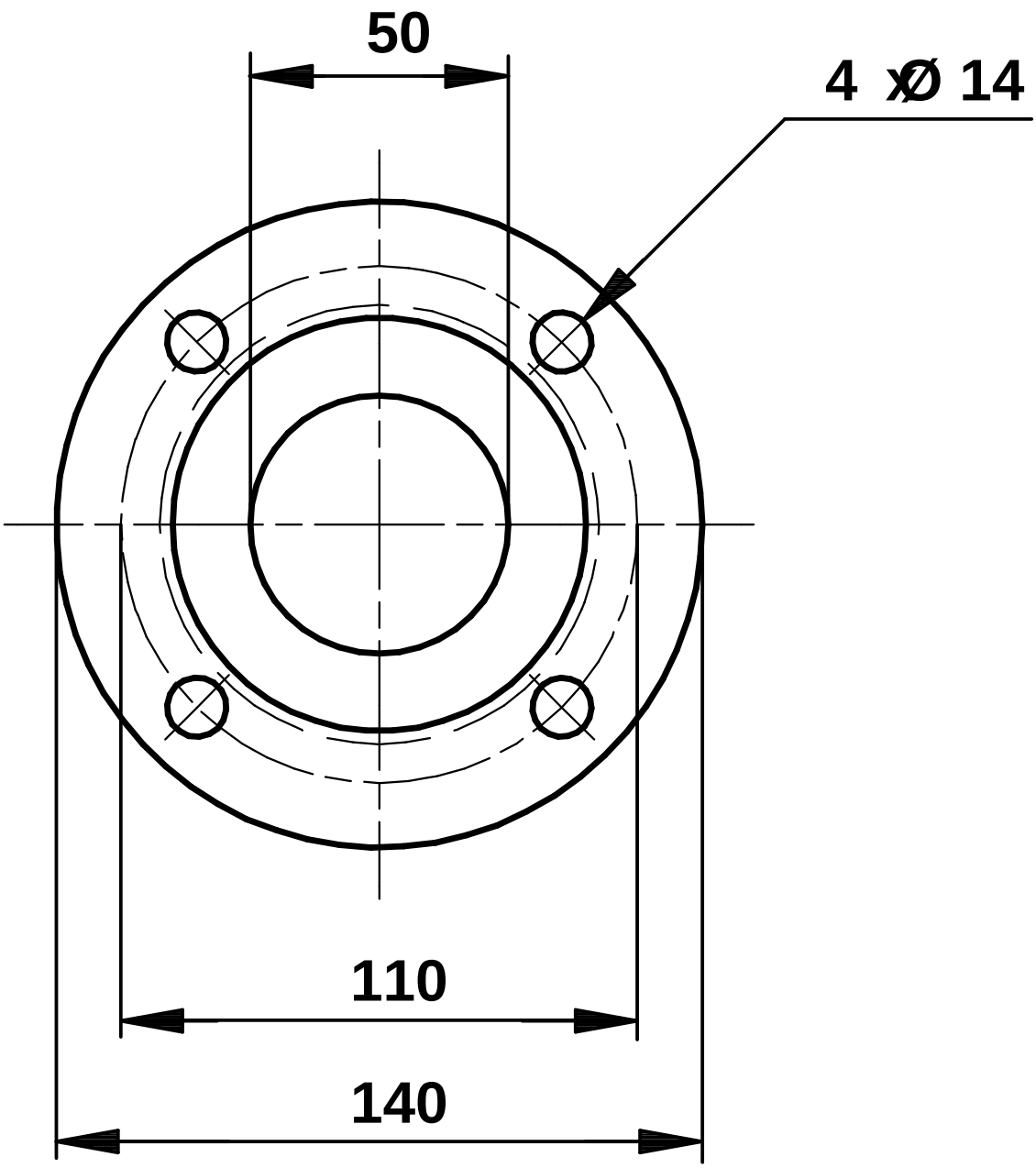

Achtung! Soweit nicht anders angegeben, handelt es sich um Millimeterangaben (mm). Die vereinfachte Maßzeichnung zeigt nicht alle Einzelheiten.