Name des Unternehmens:	-
Angelegt von:	-
Telefon:	-
Fax:	-
Datum:	-

Position	*Anz.*	*Beschreibung*	*Einzelpreis*
	1	**Umwälzpumpe, Typ ALPHA2 15-60 130** Produktnr.: 95047524 Hocheffiziente Nassläuferpumpe mit Permanentmagnetmotor (ECM-Technologie) und integrierter elektronischer Leistungsanpassung durch stufenlose Drehzahländerung zur Förderung von Heizungswasser gemäß VDI 2035. **Eigenschaften und Produktvorteile:** * AUTOADAPT Funktion * Geringer Energieverbrauch durch Energieeffizienzklasse A * optional auch in Edelstahl * Drehzahlgeregelte Pumpe erfüllt die Anforderungen der Energieeinsparverordnung (EnEV) §14(3) * Automatische Nachtabsenkung hilft zusätzlich Energie zu sparen * Geregelt oder feste Drehzahl, einfache Einstellung über Softtouch * Einstellung der Regelungsart und Regelkurve über Softtouch * Anzeige der aktuellen Leistungsaufnahme auf Display * Einfacher elektrischer Anschluss durch ALPHA-Stecker * Spaltrohr, Lagerplatte und Rotorkappe aus Edelstahl * Kein externer Motorschutz erforderlich durch blockierstromfesten einphasigen Motor **Fördermedium:** Medientemperaturbereich: 2 .. 110 °C **Technische Daten:** Temperaturklasse: 110 Max. Betriebsdruck: 10 bar Prüfkennzeichen auf dem Typenschild: VDE,GS,CE **Werkstoffe:** Pumpengehäuse: Grauguß EN-JL 1020 ASTM A48-25 B Laufrad: Composite, PP **Installation:** Bereich der Umgebungstemperatur: 0 .. 40 °C Max. Betriebsdruck: 10 bar Nennweite: G 1 Nenndruck (bar): PN 10 Einbaulänge: 130 mm Elektrische Daten: Strom Aufnahme - P1: 5 .. 45 W Maximaler Stromverbrauch: 0.05 .. 0.38 A Netzfrequenz: 50 Hz Nenn-Spannung: 1 x 230 V Schutzart (IEC 34-5): 42 Isolationsklasse (IEC 85): F **Sonstiges:** Nettogewicht: 1.9 kg Bruttogewicht: 2.1 kg Versandvolumen: 0.004 m³ Energielabel: A	auf Anfr.

Position	*Anz.*	*Beschreibung*	*Einzelpreis*
	1	**Umwälzpumpe, Typ ALPHA2 15-60 130**	auf Anfr.

Hinweis! Abbildung kann vom Produkt abweichen.

Produktnr.: 95047524

Hocheffiziente Nassläuferpumpe mit Permanentmagnetmotor (ECM-Technologie) und integrierter elektronischer Leistungsanpassung durch stufenlose Drehzahländerung zur Förderung von Heizungswasser gemäß VDI 2035.

Eigenschaften und Produktvorteile:

* AUTOADAPT Funktion
* Geringer Energieverbrauch durch Energieeffizienzklasse A
* optional auch in Edelstahl
* Drehzahlgeregelte Pumpe erfüllt die Anforderungen der Energieeinsparverordnung (EnEV) §14(3)
* Automatische Nachtabsenkung hilft zusätzlich Energie zu sparen
* Geregelt oder feste Drehzahl, einfache Einstellung über Softtouch
* Einstellung der Regelungsart und Regelkurve über Softtouch
* Anzeige der aktuellen Leistungsaufnahme auf Display
* Einfacher elektrischer Anschluss durch ALPHA-Stecker
* Spaltrohr, Lagerplatte und Rotorkappe aus Edelstahl
* Kein externer Motorschutz erforderlich durch blockierstromfesten einphasigen Motor

Fördermedium:
Medientemperaturbereich: 2 .. 110 °C

Technische Daten:
Temperaturklasse: 110
Max. Betriebsdruck: 10 bar
Prüfkennzeichen auf dem Typenschild: VDE,GS,CE

Werkstoffe:
Pumpengehäuse: Grauguß
EN-JL 1020
ASTM A48-25 B
Laufrad: Composite, PP

Installation:
Bereich der Umgebungstemperatur: 0 .. 40 °C
Max. Betriebsdruck: 10 bar
Nennweite: G 1
Nenndruck (bar): PN 10
Einbaulänge: 130 mm

Elektrische Daten:

Position	Anz.	Beschreibung	Einzelpreis
		Strom Aufnahme - P1: 5 .. 45 W Maximaler Stromverbrauch: 0.05 .. 0.38 A Netzfrequenz: 50 Hz Nenn-Spannung: 1 x 230 V Schutzart (IEC 34-5): 42 Isolationsklasse (IEC 85): F **Sonstiges:** Nettogewicht: 1.9 kg Bruttogewicht: 2.1 kg Versandvolumen: 0.004 m³ Energielabel: A	

Name des Unternehmens:	-
Angelegt von:	-
Telefon:	-
Fax:	-
Datum:	-

95047524 ALPHA2 15-60 130 50 Hz

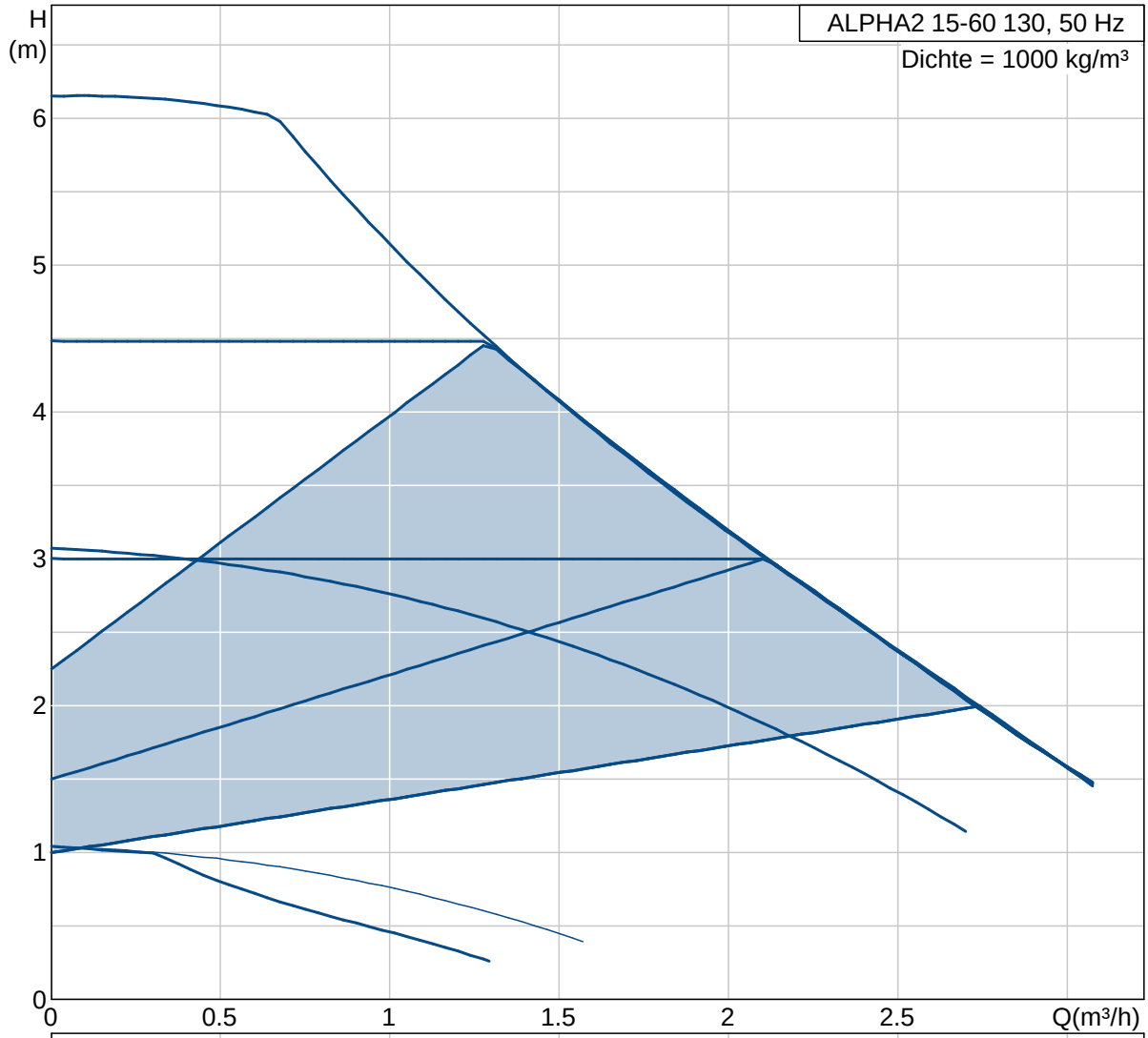

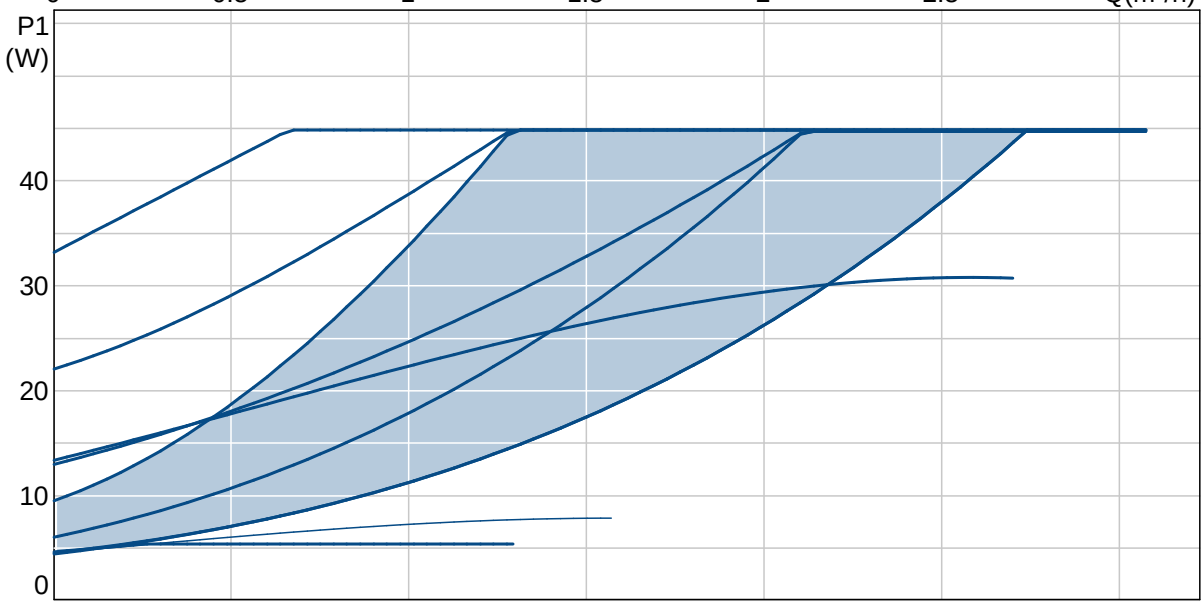

Name des Unternehmens: -
Angelegt von: -
Telefon: -
Fax: -
Datum: -

Beschreibung	Daten
Produktbezeichnung:	ALPHA2 15-60 130
Produktnummer:	95047524
EAN Nummer:	5700838650112
Technische Daten:	
Maximale Förderhöhe:	60 dm
Temperaturklasse:	110
Max. Betriebsdruck	10 bar
Prüfkennzeichen auf dem Typenschild:	VDE,GS,CE
Werkstoffe:	
Pumpengehäuse:	Grauguß EN-JL 1020 ASTM A48-25 B
Laufrad:	Composite, PP
Installation:	
Bereich der Umgebungstemperatur	0 .. 40 °C
Max. Betriebsdruck	10 bar
Nennweite:	G 1
Nenndruck (bar):	PN 10
Einbaulänge:	130 mm
Fördermedium:	
Medientemperaturbereich	2 .. 110 °C
Elektrische Daten:	
Strom Aufnahme - P1	5 .. 45 W
Maximaler Stromverbrauch:	0.05 .. 0.38 A
Netzfrequenz:	50 Hz
Nenn-Spannung:	1 x 230 V
Schutzart (IEC 34-5):	42
Isolationsklasse (IEC 85):	F
Motorschutz:	keine
Temperaturschutz:	ELEC
Art der Steuerung:	
Automatische Nachtabsenkung:	Automatische Nachtabsenkung integriert
manuelle Drehzahlumschaltung:	6H
Sonstiges:	
Nettogewicht:	1.9 kg
Bruttogewicht:	2.1 kg
Versandvolumen:	0.004 m³
Energielabel:	A

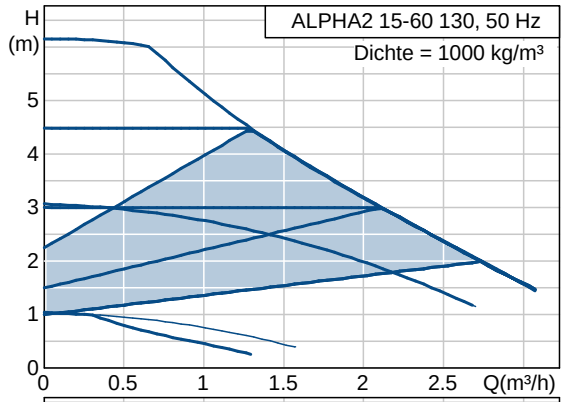

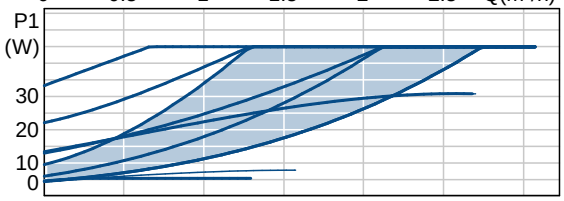

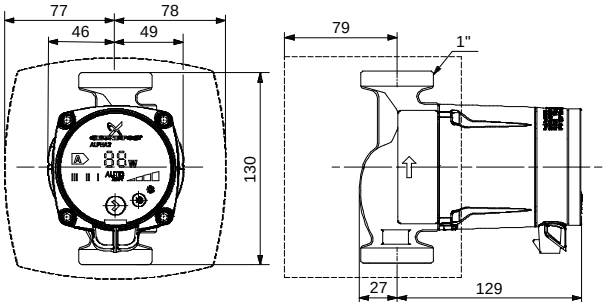

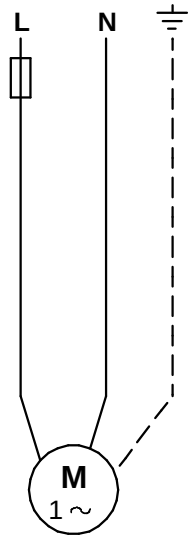

Name des Unternehmens:	-
Angelegt von:	-
Telefon:	-
Fax:	-
Datum:	-

95047524 ALPHA2 15-60 130 50 Hz

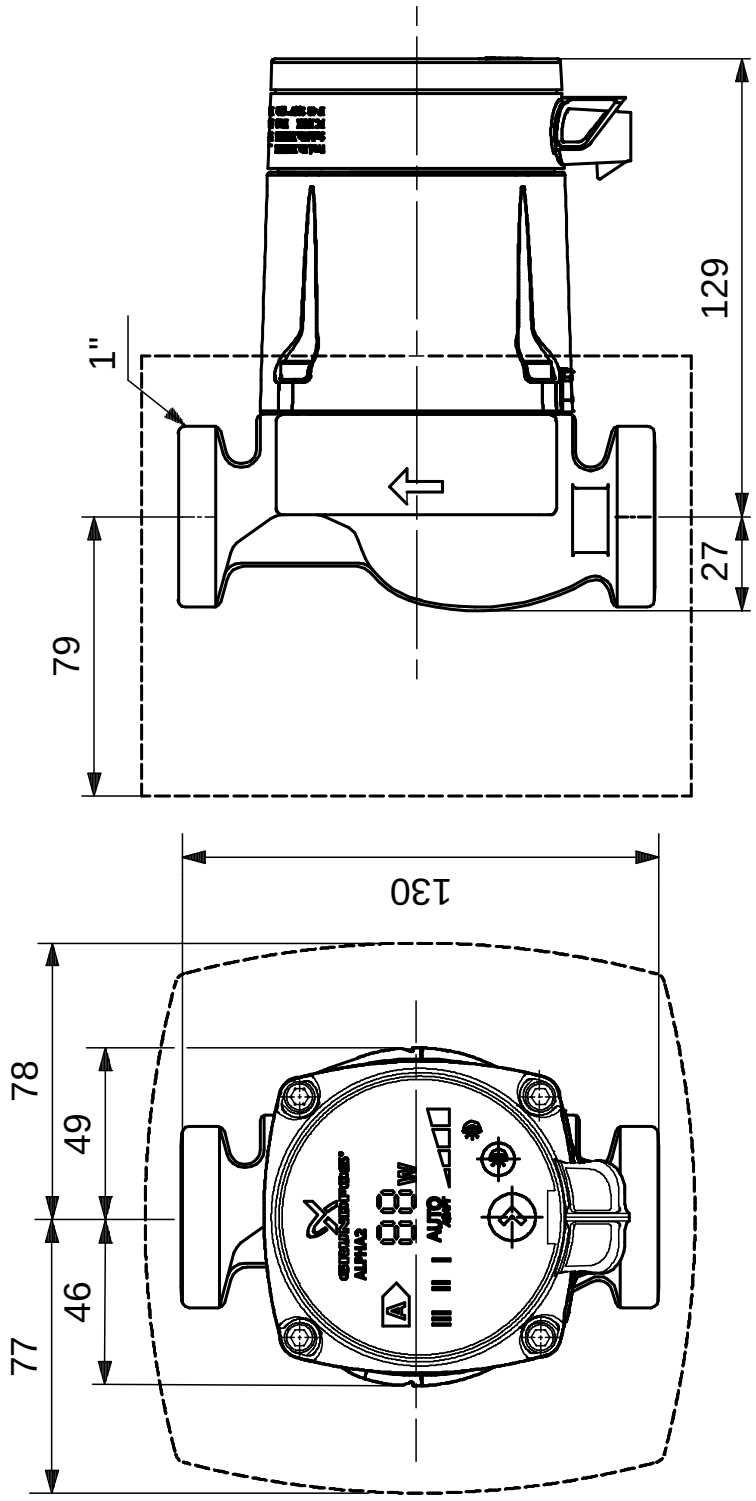

Achtung! Soweit nicht anders angegeben, handelt es sich um Millimeterangaben (mm). Die vereinfachte Maßzeichnung zeigt nicht alle Einzelheiten.

95047524 ALPHA2 15-60 130 50 Hz

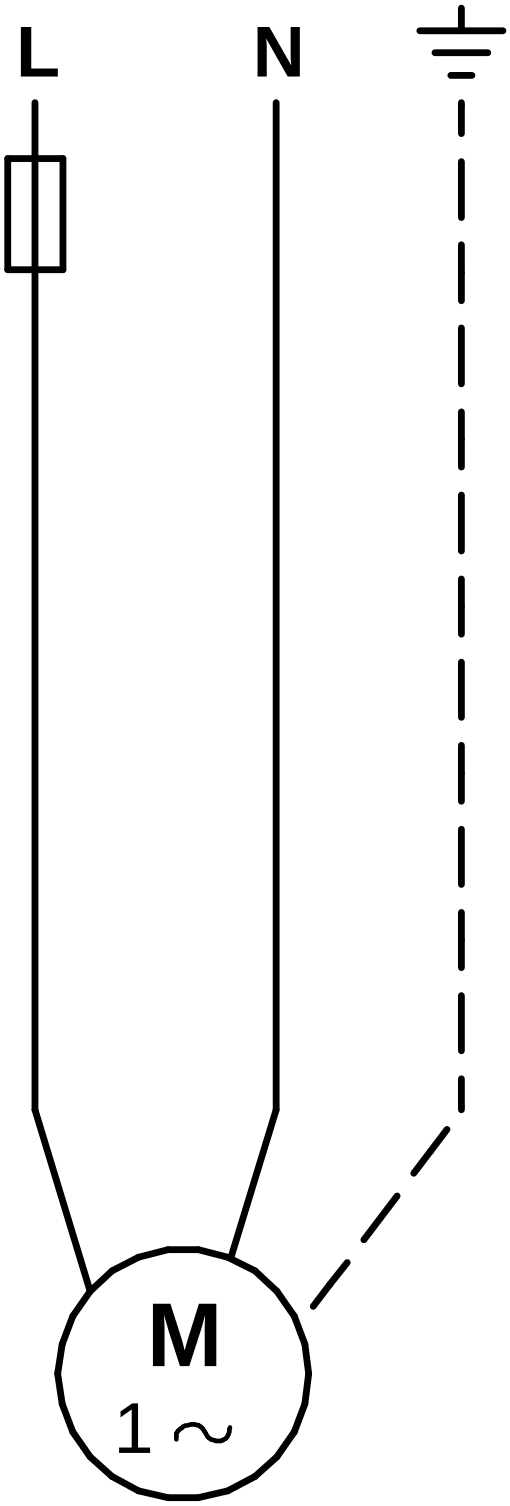

Hinweis: Alle Einheiten in [mm] soweit nicht anders bezeichnet.