Kompaktdatenblatt

Kunden-Pos.-Nr.:
Bestell-Datum: 02.03.2011
Bestellnummer: Blitzangebot 2011-03-02
Menge: 1

Nummer:
Positionsnr.: 100
Datum: 02.03.2011

Ama-Drainer B 100-75 N

Versions-Nr.: 1

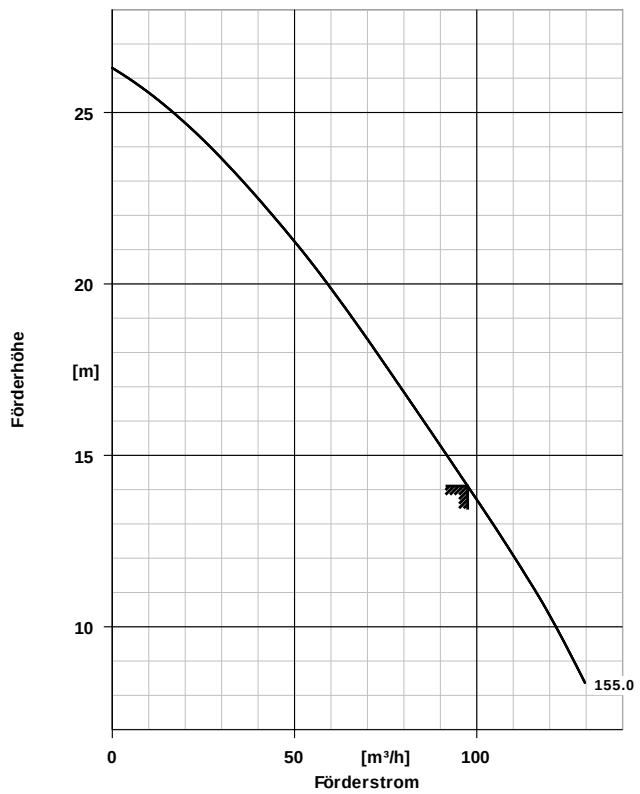

Ausführung

Ausführung	Blockbauweise, Tauchmotor
Max. Mediumtemperatur	40,0 °C
Druckstutzen Nennweite	61x140
Spezial-Anschlußkrümmer ist erforderlich!	
Wellendichtung	Doppeltwirkende GLRD
Freier Durchgang	12,0 mm

Werkstoffe B

Hinweise	
Pumpengehäuse (101)	GG-GUMMI
Saugdeckel (162)	C45E+N
Pumpenstützfuss (182)	POLYSTYROL
Welle (210)	Chrom-Stahl 1.4021+QT800
Laufrad (230)	Grauguss JL1040

Betriebsdaten

Fördermedium	Wasser sauberes Wasser Chemisch und mechanisch die Werkstoffe nicht angreifend
Temperatur Fördermedium	20,0 °C
Fördermenge	97,50 m³/h
Förderhöhe	14,10 m
Ausführung	Einzelpumpe 1 x 100 %

Antrieb, Zubehör

Frequenz	50 Hz
Betriebsspannung	400 V
elektr. Anschlussleistung P1	9,10 kW
Motorbemessungsleist. P2	7,50 kW
Motornennstrom	15,4 A
Leitungslänge	20,00 m

Aufstellteile

Lieferumfang	Pumpe ohne Aufstellteile

Ausschreibungstext

Kunden-Pos.-Nr.:
Bestell-Datum: 02.03.2011
Bestellnummer: Blitzangebot 2011-03-02
Menge: 1

Nummer:
Positionsnr.: 100
Datum: 02.03.2011

Ama-Drainer B 100-75 N

Versions-Nr.: 1

Positionsnr.	Menge	Bezeichnung		
100	1	Ama-Drainer B 100-75 N Tauchmotorpumpe Voll überflutbare Tauchmotorpumpe mit offenem Laufrad, in Blockbauweise, mit oberflächengekühltem Drehstrommotor, Schutzart IP 68, mit eingebautem thermischem Motorschutz.Magnetschwimmerschalter lose beigelegt (mittels Rändelschraube anschraubbar). Elektrische Anschlussleitung H07RN-F.G., 20 m lang mit freien Leitungsenden zum Anschluss an separaten Schaltkasten. Z-53.3-321 VDE-GS laufradseitig: Gleitringdichtung Metallkarbid gegen Metallkarbid motorseitig: Gleitringdichtung mit dazwischenliegender Ölkammer Pumpentyp AmaDrainer Fördermedium Wasser, sauberes Wasser Max. Mediumtemperatur 20,0 °C Temperaturgrenzen für gewählte Werkstoffausführung max. 40,0 °C Fördermenge 97,50 m³/h Förderhöhe 14,10 m Dichte 998 kg/m³ Viskosität 1,00 mm²/s freier Durchgang bis 12,0 mm Druckstutzen Nenndruck PN 6 Zulauf Nennweite ohne Nennweite druckseitig 61x140 Betriebsspannung 400 V Frequenz 50 Hz elektr. Anschlussleistung P1 9,10 kW Nennstrom max. 15,4 A Drehzahl 2800 1/min Motorfuß 180 Grad Kühlmantel ohne Werkstoffvariante B Pumpengehäuse (101) Werkstoff GG-GUMMI Saugdeckel (162) Werkstoff C45E+N Pumpenstützfuss (182) Werkstoff POLYSTYROL Welle (210) Werkstoff Chrom-Stahl 1.4021+QT800 Laufrad (230) Werkstoff Grauguss JL1040 Wellendichtungsart Doppeltwirkende GLRD Wellendichtungshersteller KSB Wellendichtungshersteller typ MSA Wellendichtungs Material WC/WC/NBR Wellendichtungsart T Tandem-GLRD Dichtungseinbauraum Standard Dichtungsraum Aufstellart Vertikal Gewicht 109 kg		

Ausschreibungstext

Kunden-Pos.-Nr.:
Bestell-Datum: 02.03.2011
Bestellnummer: Blitzangebot 2011-03-02
Menge: 1

Nummer:
Positionsnr.: 100
Datum: 02.03.2011

Ama-Drainer B 100-75 N

Versions-Nr.: 1

Positionsnr.	Menge	Bezeichnung		
		Hersteller KSB		

Aufstellungsplan

Kunden-Pos.-Nr.:
Bestell-Datum: 02.03.2011
Bestellnummer: Blitzangebot 2011-03-02
Menge: 1

Nummer:
Positionsnr.: 100
Datum: 02.03.2011

Ama-Drainer B 100-75 N

Versions-Nr.: 1

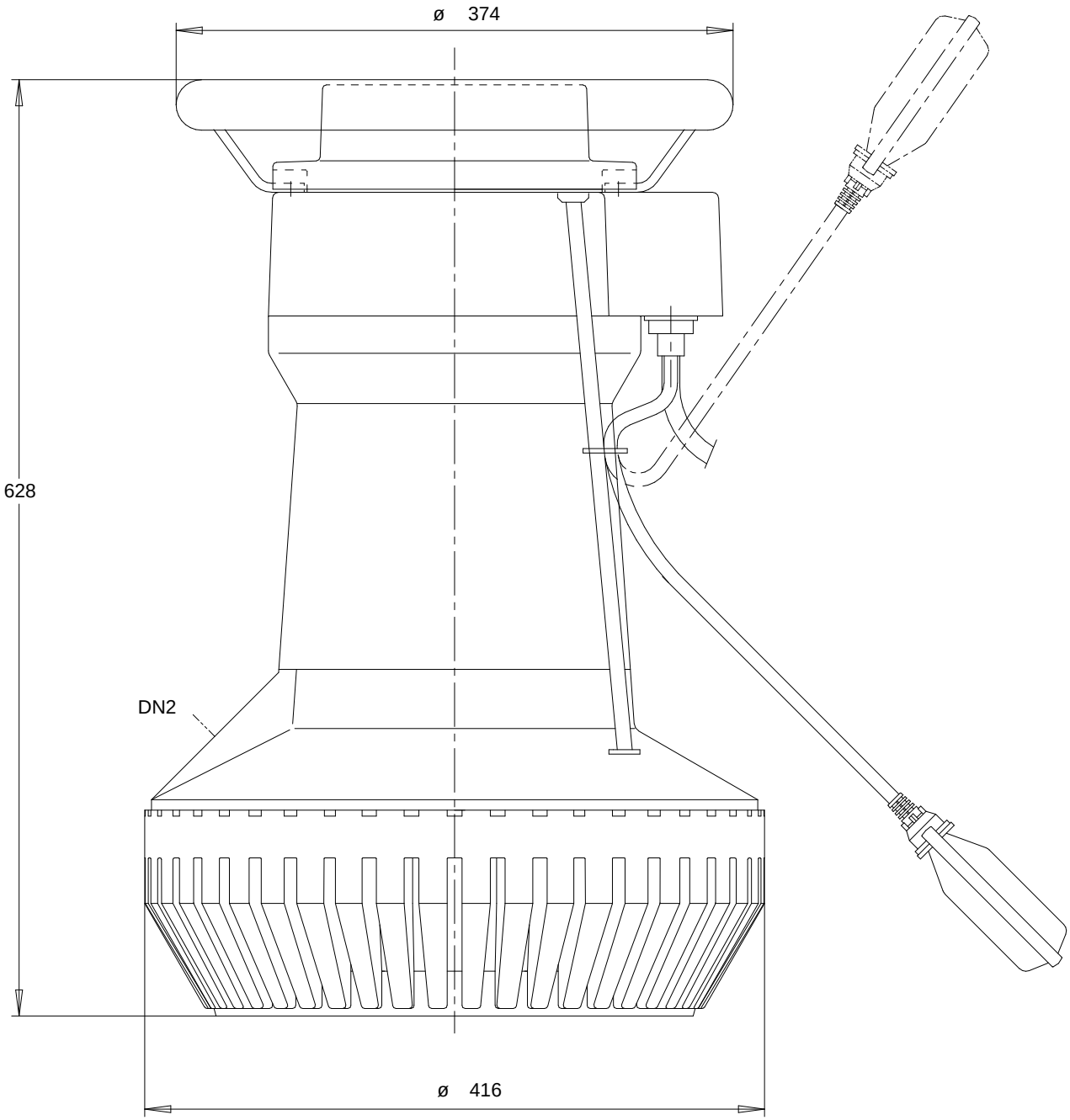

Darstellung ist nicht maßstäblich

Maße in mm

Aufstellungsplan

Kunden-Pos.-Nr.:
Bestell-Datum: 02.03.2011
Bestellnummer: Blitzangebot 2011-03-02
Menge: 1

Nummer:
Positionsnr.: 100
Datum: 02.03.2011

Ama-Drainer B 100-75 N

Versions-Nr.: 1

Motor

Motorfabrikat	KSB
Motorgröße	7,5
Leistung Motor	7,50 kW
Drehzahl	2800 1/min

Anschlüsse

Druckstutzen Nennweite	61x140 / Zeichnung
DN2	
Nenndruck drucks.	PN 6

Spezial-Anschlußkrümmer ist erforderlich!

Gewicht netto

Pumpe	109 kg
Summe	109 kg

Leitungen spannungsfrei anschließen!