Kompaktdatenblatt

Kunden-Pos.-Nr.:
Bestell-Datum: 02.03.2011
Bestellnummer: Blitzangebot 2011-03-02
Menge: 1

Nummer:
Positionsnr.: 100
Datum: 02.03.2011

mini-Compacta U 1.100 E

Versions-Nr.: 1

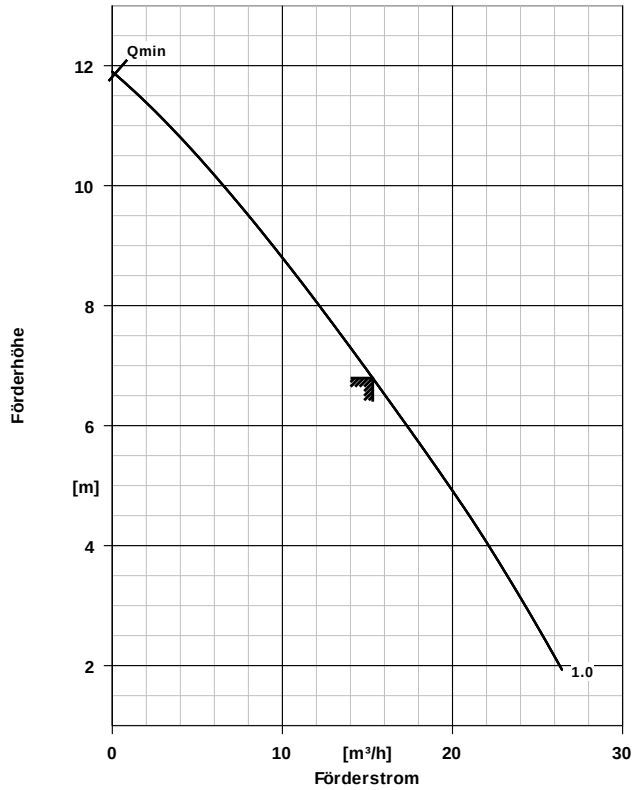

Vorgabe-Daten

Fördermedium	Wasser
Temperatur Fördermedium	20,0 °C
Geo. Förderhöhe	0,00 m

Systemeigenschaften

Ausführung	Einzelpumpe 1 x 100 %
Hersteller	KSB
Typ	mini-Compacta U 1.100 E
Materialnummer	29131505
Max. Mediumtemperatur	40,0 °C
Behältergröße	100 L
Freier Durchgang	40,0 mm
Nutzvolumen	44 L
Zulaufhöhe über Behälterboden	250,0 mm

Betriebsdaten

Fördermenge	15,31 m³/h
Förderhöhe	6,79 m

Werkstoffe A

Gehäuse (100)	Grauguss JL1040
Welle (210)	1.4021.05
Laufrad (230)	POLYBUTYLENTEREPHTHAL-GLASF30%
Behälter (591)	Polyethylen
Rückschlagklappe (747)	Grauguss JL1040
Schwimm-Schalter (81-45)	POLYPROPYLEN (PP)
Motorgehäuse (811)	Grauguss JL1040
Schraube (900)	CrNiMo-Stahl A4

Ausführung

Druckstutzen Nennweite	DN 100

Motordaten

Aufnahmeleistung	1,01 kW
Nennleistung	0,75 kW
Motordrehzahl	2800 1/min
Betriebsspannung	230 V
Motornennstrom	4,5 A
Kabellänge	4 + 1 m

Ausschreibungstext

Kunden-Pos.-Nr.:
Bestell-Datum: 02.03.2011
Bestellnummer: Blitzangebot 2011-03-02
Menge: 1

Nummer:
Positionsnr.: 100
Datum: 02.03.2011

mini-Compacta U 1.100 E

Versions-Nr.: 1

Positionsnr.	Menge	Bezeichnung		
100	1	mini-Compacta U 1.100 E Bestehend aus einem gas-, wasser- und geruchsdichtem Sammelbehälter aus schlagfestem Kunststoff, mit Handlochdeckel und mit abgestuften Zulaufstutzen. Mit analogem Schwimmersensor zur direkten Niveauerfassung. Mini-Compacta Hydrauliken 1bis 2. Überflutbare Einzelhebeanlage gemäß EN 12050-1 mit einer Pumpe als steckerfertiges Aggregat mit winkelsymmetrisch (bei 60l Behälter) angeordnetem Zulaufstutzen, elektronischer Steuereinheit LevelControl Basic mit 1 m Netzanschlussleitung, 4 m Motoranschlussleitung, Analoge kontinuierliche Füllstandsmessung mit Sensorüberwachung, dynamische Anpassung des Schaltfeldes, permanente Selbstdiagnose und Sensorüberwachung, Hand-0-Automatik-Schalter, Quittiertaster, Meldeleuchte Pumpenzustand, Meldeleuchte Hochwasser, Meldeleuchte Drehfeld (nur bei Drehstrom), Pumpenschutz mit Wicklungsschutzkontakt, Eingang für externe Störmeldung, Sammelstörmeldung oder potentialfreie Betriebsmeldung, Integrierter Alarmsummer, Akkugepufferter , netzunabhängiger Alarm, Einfache Behälterkodierung über DIL-Schalter bei Inbetriebnahme, geignet für Aussetzbetrieb S3 50 % nach VDE 0530, Teil 1 (EN 60 034-1), zulässig 60 Schaltungen/h. Eingebaute Tauchmotorpumpe(n) mit Freistromrad Ultradur, 2 Wellendichtringen mit Fettzwischenkammer, Dreh- bzw. Wechselstrom-Motor IP 68 mit eingebautem Überlastungsschutz und integriertem Rückflußverhinderer. Anlagenausführung mini-Compacta U 1.100 E Pumpentyp U1 Fördermedium Wasser, sauberes Wasser Temperaturgrenzen für gewählte Werkstoffausführung max. 40,0 °C Fördermenge 15,31 m³/h Förderhöhe 6,79 m Einsatzgebiet "" freier Durchgang bis 40,0 mm Anzahl der Pumpen 1 Reservepumpe Nein Nennweite druckseitig DN 100 Betriebsspannung 230 V Frequenz 50 Hz Motorbemessungsleist. P2 0,75 kW Nennstrom max. 4,5 A Drehzahl 2800 1/min Netzart Einphasen (1~) Werkstoffvariante A Gehäuse (100) Werkstoff Grauguss JL1040 Welle (210) Werkstoff 1.4021.05 Laufrad (230) Werkstoff POLYBUTYLENTEREPHTH		

Ausschreibungstext

Kunden-Pos.-Nr.:
Bestell-Datum: 02.03.2011
Bestellnummer: Blitzangebot 2011-03-02
Menge: 1

Nummer:
Positionsnr.: 100
Datum: 02.03.2011

mini-Compacta U 1.100 E

Versions-Nr.: 1

Positionsnr.	Menge	Bezeichnung			
			AL-GLASF30%		
		Behälter (591) Werkstoff	Polyethylen		
		Rückschlagklappe (747) Werkstoff	Grauguss JL1040		
		Schwimm-Schalter (81-45) Werkstoff	POLYPROPYLEN (PP)		
		Motorgehäuse (811) Werkstoff	Grauguss JL1040		
		Schraube (900) Werkstoff	CrNiMo-Stahl A4		
		Gewicht	49 kg		
		Hersteller	KSB		
		Artikelnr.	29131505		

Aufstellungsplan

Kunden-Pos.-Nr.:
Bestell-Datum: 02.03.2011
Bestellnummer: Blitzangebot 2011-03-02
Menge: 1

Nummer:
Positionsnr.: 100
Datum: 02.03.2011

mini-Compacta U 1.100 E

Versions-Nr.: 1

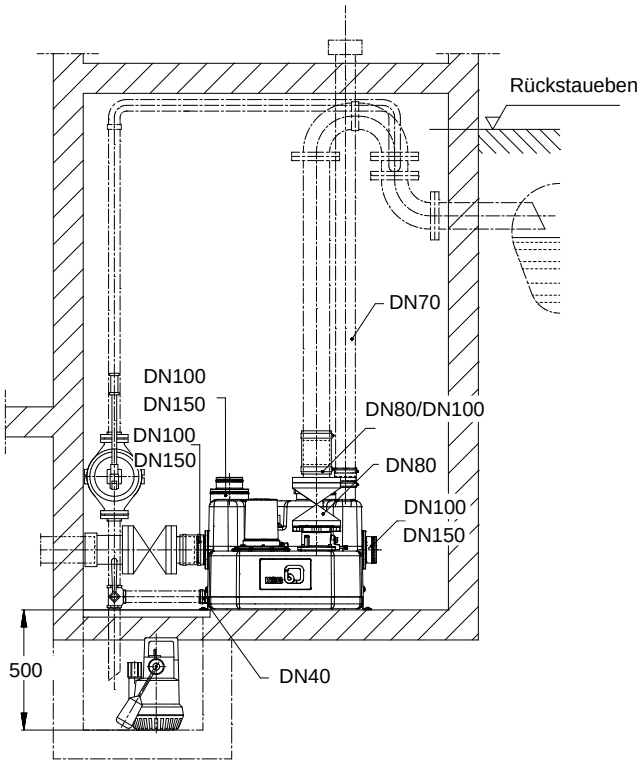

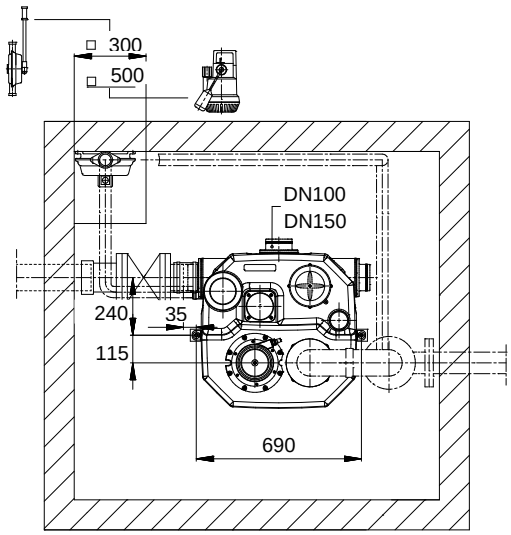

Darstellung ist nicht maßstäblich

Maße in mm

Aufstellungsplan

Kunden-Pos.-Nr.:
Bestell-Datum: 02.03.2011
Bestellnummer: Blitzangebot 2011-03-02
Menge: 1

Nummer:
Positionsnr.: 100
Datum: 02.03.2011

mini-Compacta U 1.100 E

Versions-Nr.: 1

Anschlüsse

Druckflansch gemäß(DN2)	Zeichnung / DN 100

Gewicht netto

System	49 kg
Summe	49 kg

Leitungen spannungsfrei anschließen!