Übersicht

H117 W

Betriebsdaten

Förderstrom	0 m³/h
Förderhöhe	0 m
Wellenleistung P2	
Pumpenwirkungsgrad	s %
NPSH - Wert der Pumpe	
Anlagenart	Einzelpumpe
Pumpenanzahl	1
Medium	Wasser, rein

Pumpe

Pumpenbezeichnung	H117 W
Laufrad	Mehrschaufelrad
Laufrad Ø	107 mm
Laufraddurchgang	10 mm
Druckstutzen	R 1 ½" IG
Saugstutzen	s

Motordaten

Nennspannung	230	V
Frequenz	50 Hz	Hz
Nennleistung P2	0,60 kW	
Nenndrehzahl	2900 rpm	
Polzahl	2	
Wirkungsgrad	70 %	%
Nennstrom	5,5	A
Schutzart	IP 68	

Werkstoffe

Saugsieb	Aluminiumguß AlSi12
Laufrad	Aluminiumguß AlSi12
Saugdeckel	Aluminiumguß AlSi12
Motorgehäuse	Aluminiumguß AlSi12
Motorlagergehäuse	Aluminiumguß AlSi12
Motorgehäusedeckel	Aluminiumguß AlSi12
Mechan. Verbindungsteile	Edelstahl
Motorwelle	Edelstahl 1.4104
O-Ringe	NBR
Wellendichtringe	NBR
Unterlager	Rillenkugellager
Oberlager	Rillenkugellager

Testnorm: **ISO 9906/A**

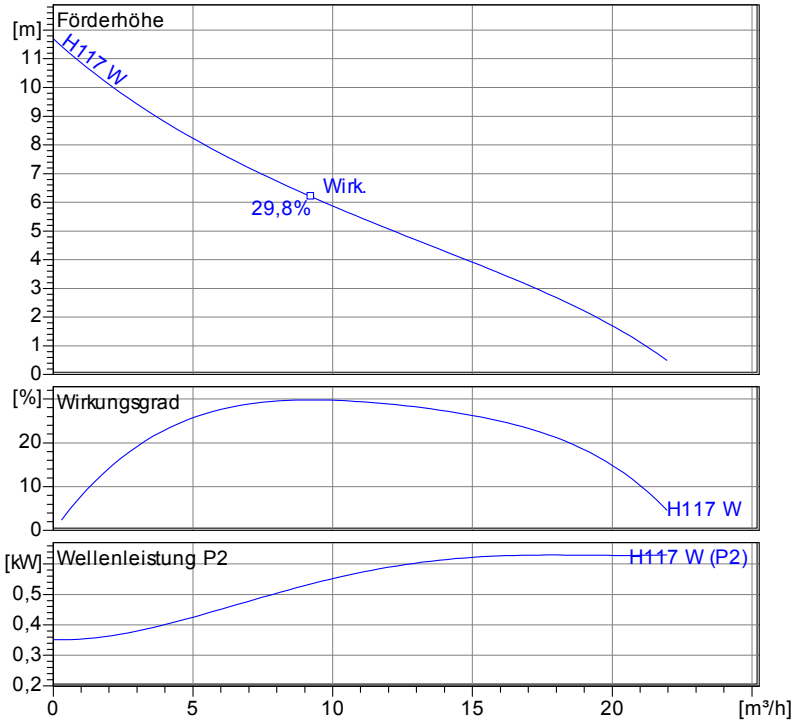

Aufstellplan
Maße in mm, Buchst

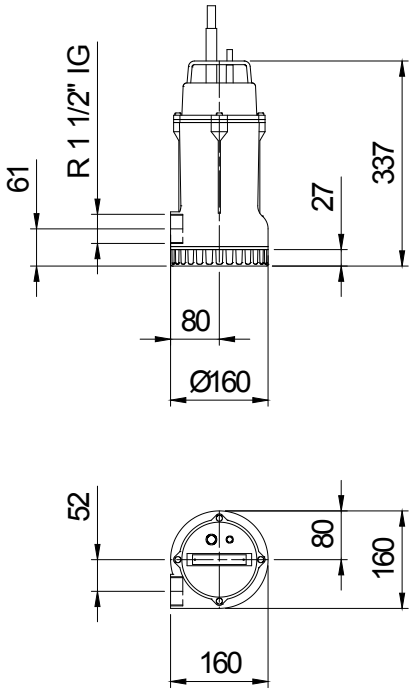

Tabelle Abmessungen
(**mm**)

2.3.5 - 17.03.2011 (Build 315)

Projekt:	Projektnr.:	Erstellt durch:	Seite:	Datum:
			1	**07.04.2011**

Kennlinien

H117 W

Laufrad				
Laufradtyp: Mehrschaufelrad	Laufraddurchgang Ø: 10 mm	Max. Ø: 107 mm	Min. Ø: 107 mm	Gew. Ø: 107 mm

Betriebsdaten				
Drehzahl: **2900 rpm**	Frequenz: **50 Hz**	Betriebspunkt: **Q = 0 m³/h** **H = 0 m**	Wellenleistung P2:	Druckstutzen: **R 1 ½" IG**

Leistungsdaten bezogen auf: Wasser, rein [100%] ; 20°C; 998,3kg/m³; 1,005mm²/s

Testnorm: **ISO 9906/A**

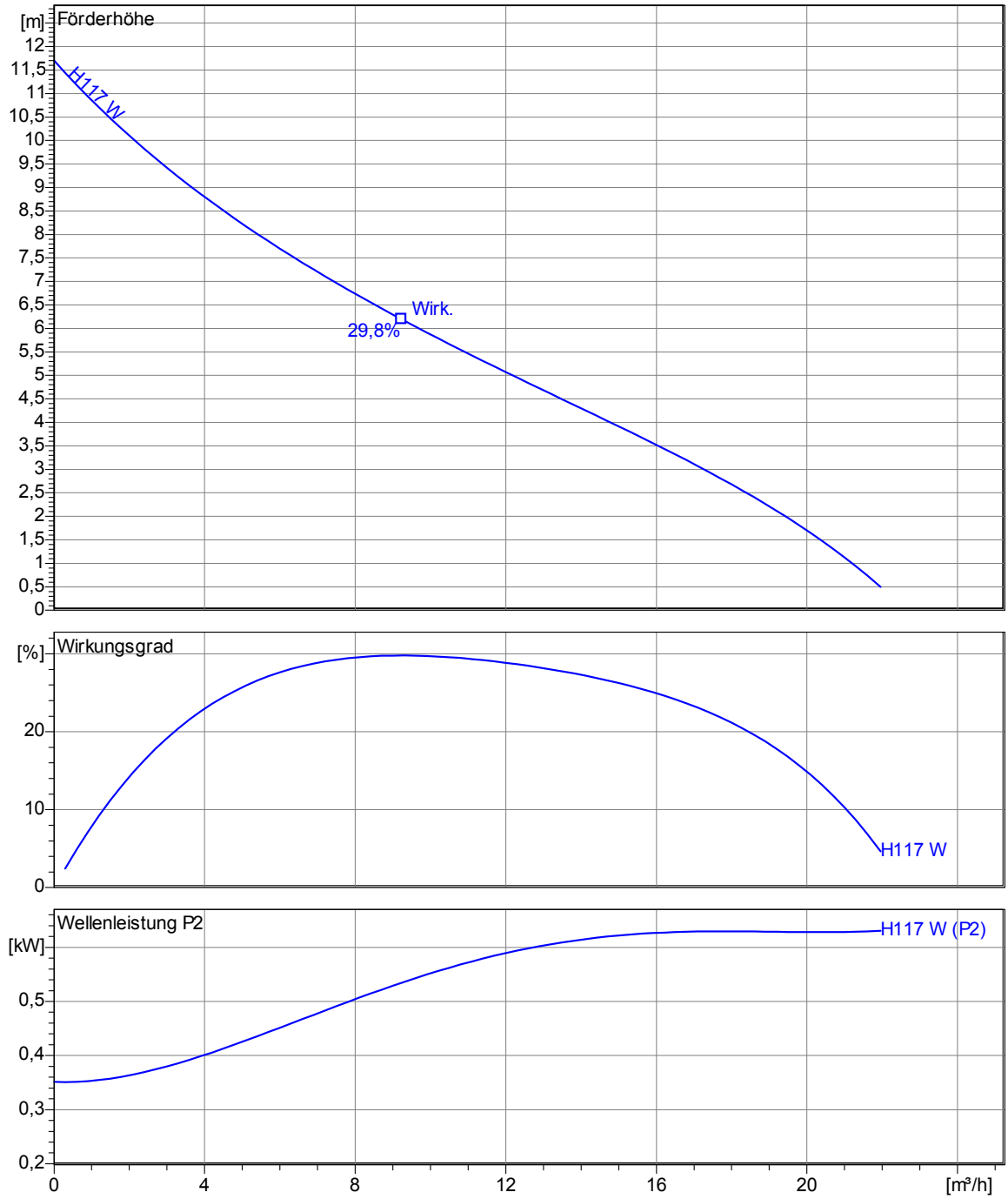

2.3.5 - 17.03.2011 (Build 315)

Projekt:	Projektnr.:	Erstellt durch:	Seite:	Datum:
			2	**07.04.2011**

Abmessungen

H117 W

Aufstellplan
Maße in mm, Buchst

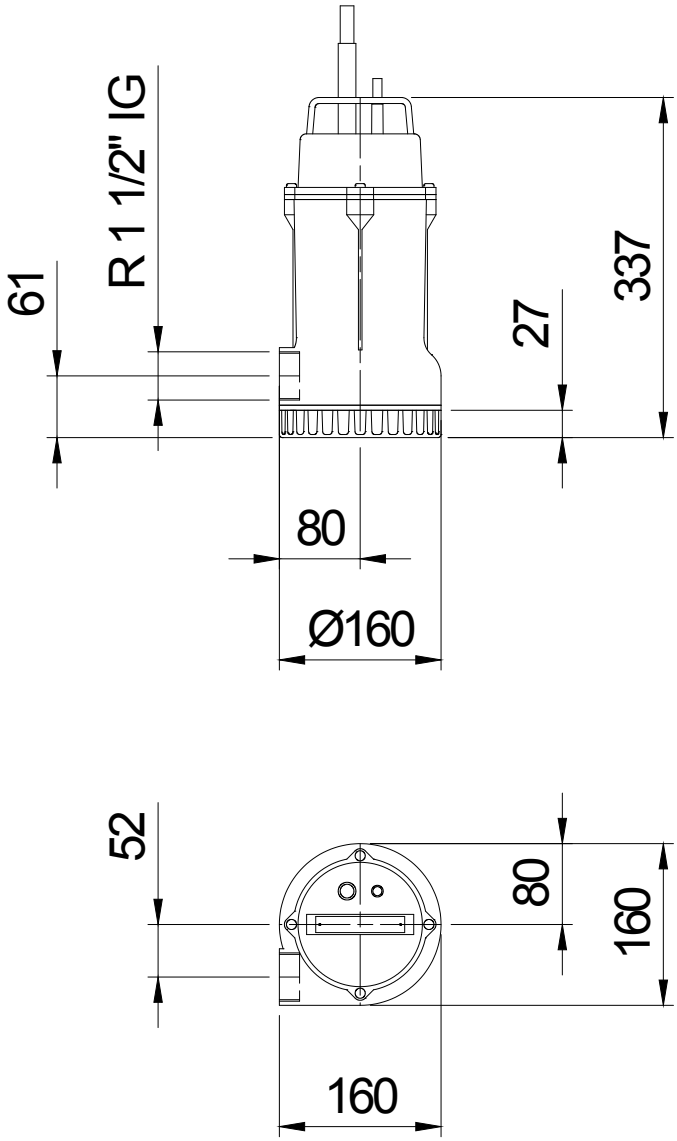

Tabelle Abmessungen (mm)

2.3.5 - 17.03.2011 (Build 315)

Projekt:	Projektnr.:	Erstellt durch:	Seite:	Datum:
			3	07.04.2011

Technische Daten

H117 W

Betriebsdaten					
Förderstrom	**0**	**m³/h**	**Förderhöhe**	**0**	**m**
Wellenleistung P2		**kW**	**Geodätische Höhe**	**0**	**m**
Pumpenwirkungsgrad	**s**	**%**	**NPSH - Wert der Pumpe**		**m**
Anlagenart	Einzelpumpe		Pumpenanzahl	1	
Fördergut	Wasser, rein		Betriebstemperatur	20	°C
Dichte	998,3	kg/m³	Kinematische Viskosität	1,005	mm²/s

Pumpe						
Pumpenbezeichnung	H117 W		Drehzahl		2900	rpm
Saugstutzen			Förderhöhe	Max.	11,7	m
Druckstutzen	R 1 ½" IG			Min.	0,5	m
Laufradtyp	Mehrschaufelrad		Förderstrom	Max.	22,0	m³/h
Laufraddurchgang	10	mm	Max. Pumpenwirkungsgrad		29,8	%
Laufrad Ø	107	mm	Max. erforderl. Wellenleistung P2		0,6	kW

Motor						
Motorbauart	Tauchmotor		Isolationsklasse		H	
Motorbezeichnung	AM 0,85/2 W		Schutzart		IP 68	
Frequenz	50	Hz	Temperaturklasse			
Nennleistung P1	0,86	kW	Ex-Prüfnummer			
Nennleistung P2	0,60	kW	Explosionsschutz			
Nenndrehzahl	2900	rpm	Wirkungsgrad bei % Nennleistung	100%	70	%
Nennspannung	230	V 1~		75%		%
Nennstrom	5,5	A		50%		%
Anlaufstrom, Direkt startend	33,0	A	cos phi bei % Nennleistung	100%	0,67	
Anlaufstrom, Stern-Dreieck	11,0	A		75%		
Startart	Direkt			50%		
Lastkabel	3G1		Steuerkabel			
Lastkabeltyp	H07RN-F		Steuerkabeltyp			
Kabellänge	10 (Version A: 5)		Service Faktor		1,15	
Wellenabdichtung	Wellendichtringe		NBR			
Lagerung	Unterlager Oberlager		Rillenkugellager Rillenkugellager			
Bemerkung	s					

Werkstoffe/ Gewicht			
Saugsieb	Aluminiumguß AlSi12	Motorgehäusedeckel	Aluminiumguß AlSi12
Saugdeckel	Aluminiumguß AlSi12	Motorwelle	Edelstahl 1.4104
Laufrad	Aluminiumguß AlSi12	Mechan. Verbindungsteile	Edelstahl
Motorgehäuse	Aluminiumguß AlSi12	O-Ringe	NBR
Motorlagergehäuse	Aluminiumguß AlSi12		
Gewicht Aggregat	12 kg		

2.3.5 - 17.03.2011 (Build 315)

Projekt:	Projektnr.:	Erstellt durch:	Seite:	Datum:
			4	**07.04.2011**