Übersicht

H617 WA

Betriebsdaten

Förderstrom	0 m³/h
Förderhöhe	0 m
Wellenleistung P2	
Pumpenwirkungsgrad	s %
NPSH - Wert der Pumpe	
Anlagenart	Einzelpumpe
Pumpenanzahl	1
Medium	Wasser, rein

Pumpe

Pumpenbezeichnung	H617 WA
Laufrad	Mehrschaufelrad
Laufrad Ø	118 mm
Laufraddurchgang	3 mm
Druckstutzen	R 1 ½" IG
Saugstutzen	s

Motordaten

Nennspannung	230	V
Frequenz	50 Hz	Hz
Nennleistung P2	0,94 kW	
Nenndrehzahl	2900 rpm	
Polzahl	2	
Wirkungsgrad	78 %	%
Nennstrom	5,7	A
Schutzart	IP 68	

Werkstoffe

Saugsieb	Aluminiumguß AlSi12
Rückführstufe	Aluminiumguß AlSi12
Saugdeckel	Aluminiumguß AlSi12
Laufrad	Noryl
Motorgehäuse	Aluminiumguß AlSi12
Motorlagergehäuse	Aluminiumguß AlSi12
Motorwelle	Edelstahl 1.4104
Motorgehäusedeckel	Aluminiumguß AlSi12
Schrauben	Edelstahl
O-Ringe	NBR
Gleitringdichtung (mediumseitig)	Siliziumkarbid
Wellendichtung (motorseitig)	NBR
Unterlager	Einreihiges Schrägkugellager
Oberlager	Rillenkugellager

Testnorm: **ISO 9906/A**

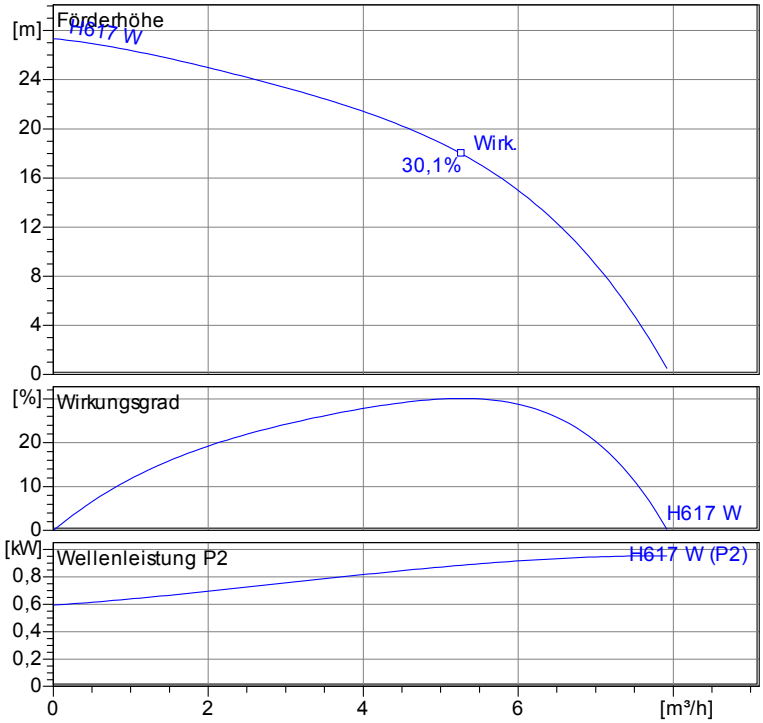

Aufstellplan
Maße in mm, Buchst

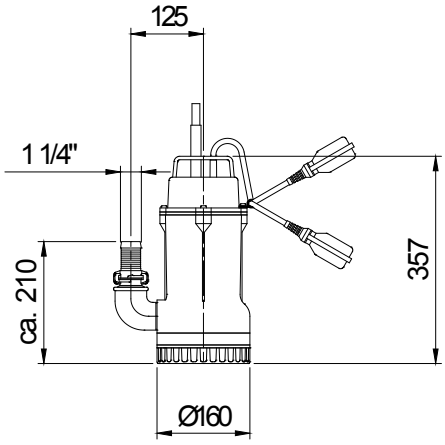

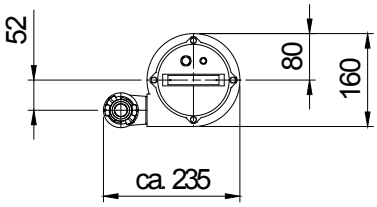

Tabelle Abmessungen
(**mm**)

2.3.5 - 17.03.2011 (Build 315)

Projekt:	Projektnr.:	Erstellt durch:	Seite:	Datum:
			1	**07.04.2011**

Kennlinien

H617 WA

Laufrad				
Laufradtyp: Mehrschaufelrad	Laufraddurchgang Ø: 3 mm	Max. Ø: 118 mm	Min. Ø: 118 mm	Gew. Ø: 118 mm

Betriebsdaten				
Drehzahl: **2900 rpm**	Frequenz: **50 Hz**	Betriebspunkt: **Q = 0 m³/h** **H = 0 m**	Wellenleistung P2:	Druckstutzen: **R 1 ½" IG**

Leistungsdaten bezogen auf: Wasser, rein [100%] ; 20°C; 998,3kg/m³; 1,005mm²/s

Testnorm: **ISO 9906/A**

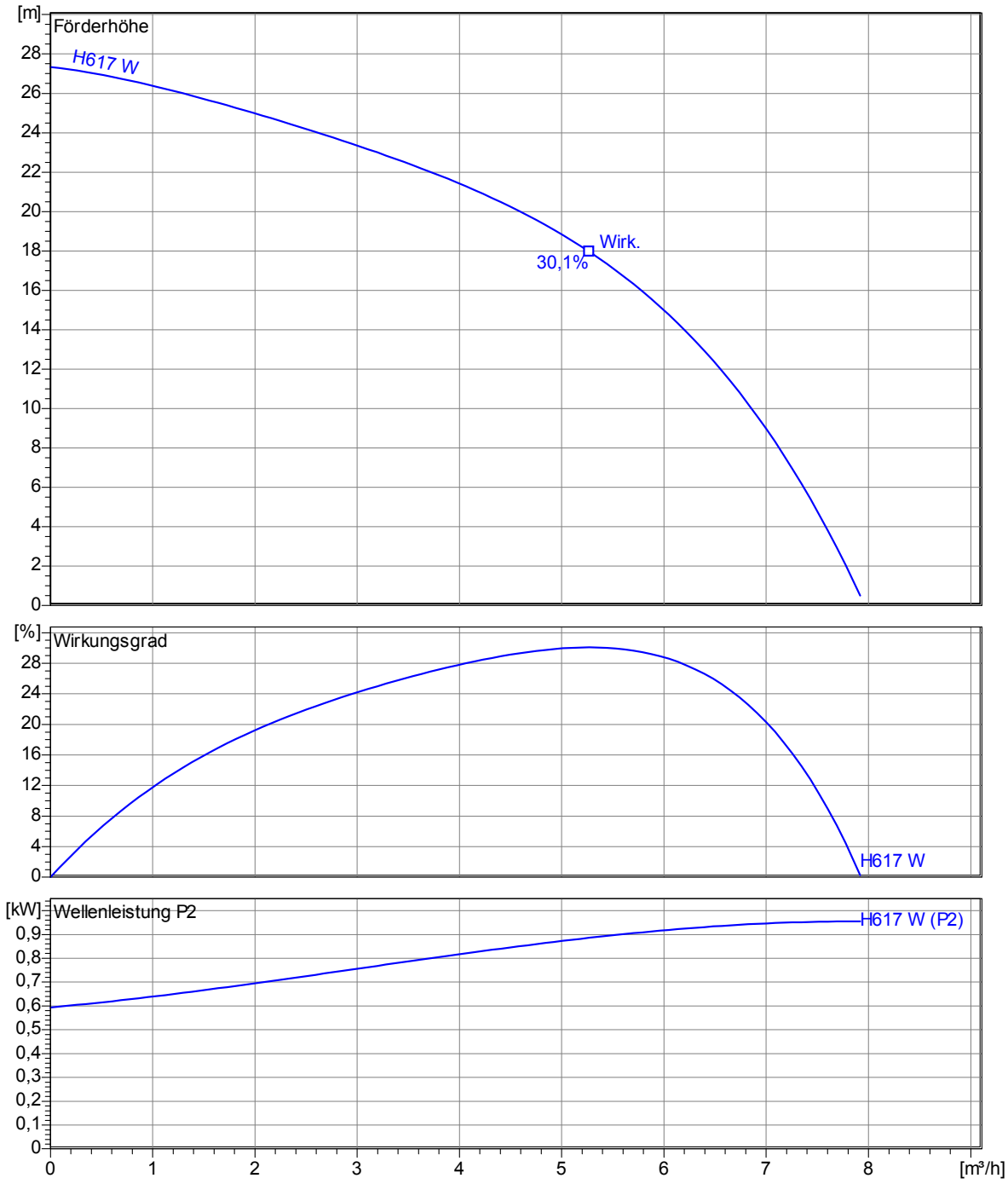

2.3.5 - 17.03.2011 (Build 315)

Projekt:	Projektnr.:	Erstellt durch:	Seite:	Datum:
			2	**07.04.2011**

Abmessungen

H617 WA

Aufstellplan
Maße in mm, Buchst

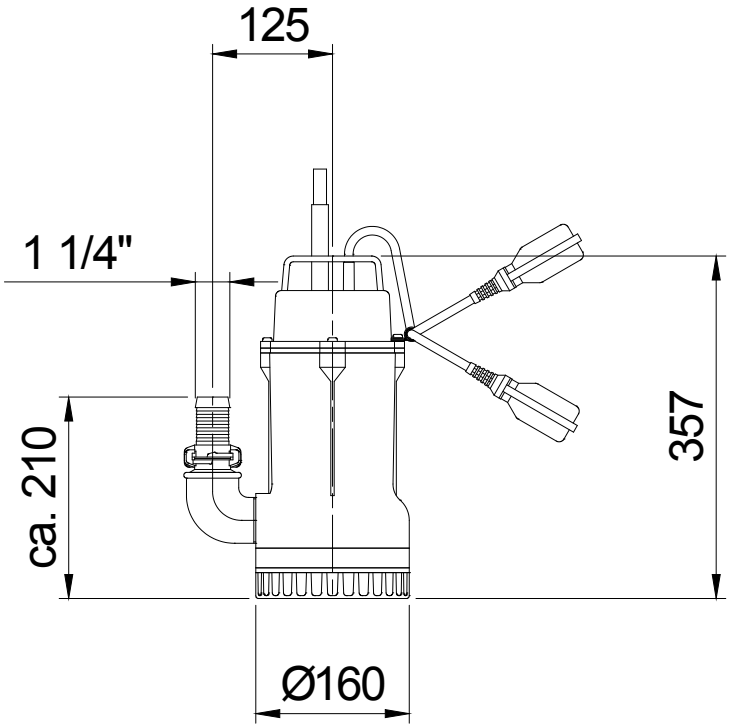

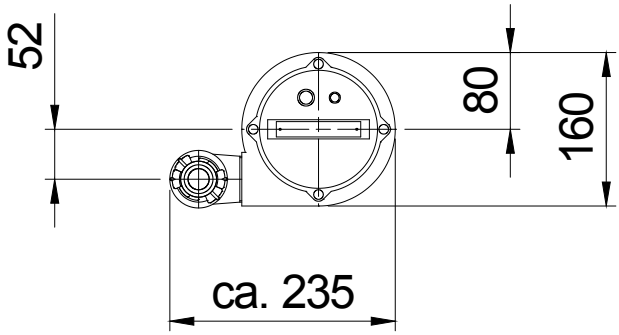

Tabelle Abmessungen (mm)

2.3.5 - 17.03.2011 (Build 315)

Projekt:	Projektnr.:	Erstellt durch:	Seite:	Datum:
			3	07.04.2011

Technische Daten

H617 WA

Betriebsdaten					
Förderstrom	**0**	**m³/h**	**Förderhöhe**	**0**	**m**
Wellenleistung P2		**kW**	**Geodätische Höhe**	**0**	**m**
Pumpenwirkungsgrad	**s**	**%**	**NPSH - Wert der Pumpe**		**m**
Anlagenart	Einzelpumpe		Pumpenanzahl	1	
Fördergut	Wasser, rein		Betriebstemperatur	20	°C
Dichte	998,3	kg/m³	Kinematische Viskosität	1,005	mm²/s

Pumpe						
Pumpenbezeichnung	H617 WA		Drehzahl		2900	rpm
Saugstutzen			Förderhöhe	Max.	27,3	m
Druckstutzen	R 1 ½" IG			Min.	0,5	m
Laufradtyp	Mehrschaufelrad		Förderstrom	Max.	7,9	m³/h
Laufraddurchgang	3	mm	Max. Pumpenwirkungsgrad		30,1	%
Laufrad Ø	118	mm	Max. erforderl. Wellenleistung P2		1,0	kW

Motor						
Motorbauart	Tauchmotor		Isolationsklasse		H	
Motorbezeichnung	AM 1,20/2 W		Schutzart		IP 68	
Frequenz	50	Hz	Temperaturklasse			
Nennleistung P1	1,21	kW	Ex-Prüfnummer			
Nennleistung P2	0,94	kW	Explosionsschutz			
Nenndrehzahl	2900	rpm	Wirkungsgrad bei % Nennleistung	100%	78	%
Nennspannung	230	V 1~		75%		%
Nennstrom	5,7	A		50%		%
Anlaufstrom, Direkt startend	34,2	A	cos phi bei % Nennleistung	100%	0,92	
Anlaufstrom, Stern-Dreieck	11,4	A		75%		
Startart	Direkt			50%		
Lastkabel	4G1,5		Steuerkabel			
Lastkabeltyp	H07RN-F		Steuerkabeltyp			
Kabellänge	10 m		Service Faktor		1,15	
Wellenabdichtung	Gleitringdichtung (mediumseitig)		Siliziumkarbid			
	Wellendichtung (motorseitig)		NBR			
Lagerung	Unterlager		Einreihiges Schrägkugellager			
	Oberlager		Rillenkugellager			
Bemerkung	Start-/ Bertiebskondensator: - µF / 25µF					

Werkstoffe/ Gewicht			
Saugsieb	Aluminiumguß AlSi12	Motorlagergehäuse	Aluminiumguß AlSi12
Saugdeckel	Aluminiumguß AlSi12	Motorgehäusedeckel	Aluminiumguß AlSi12
Rückführstufe	Aluminiumguß AlSi12	Motorwelle	Edelstahl 1.4104
Laufrad	Noryl	Schrauben	Edelstahl
Motorgehäuse	Aluminiumguß AlSi12	O-Ringe	NBR
Gewicht Aggregat	14 kg		

2.3.5 - 17.03.2011 (Build 315)

Projekt:	Projektnr.:	Erstellt durch:	Seite:	Datum:
			4	**07.04.2011**