Übersicht

SANIQUICK UFT - C235 W

Betriebsdaten

Förderstrom	0 m³/h
Förderhöhe	0 m
Wellenleistung P2	
Pumpenwirkungsgrad	s %
NPSH - Wert der Pumpe	
Anlagenart	Einzelpumpe
Pumpenanzahl	1
Medium	Wasser, rein

Pumpe

Pumpenbezeichnung	SANIQUICK UFT - C235 W
Laufrad	Mehrschaufelrad
Laufrad Ø	88 mm
Laufraddurchgang	10 mm
Druckstutzen	R 1 ¼" AG
Saugstutzen	s

Motordaten

Nennspannung	230 V
Frequenz	50 Hz Hz
Nennleistung P2	0,18 kW
Nenndrehzahl	2900 rpm
Polzahl	2
Wirkungsgrad	51 % %
Nennstrom	1,8 A
Schutzart	IP 68

Werkstoffe

Sammelschacht	PE
Pumpengehäuse	Kunststoff
Einbaugarnitur	PVC
Motorgehäuse	Edelstahl
Laufrad	Kunststoff
Motorwelle, Schrauben	Rostfreier Edelstahl
Elastomere	NBR
Wellendichtringe	NBR
Unterlager	Rillenkugellager
Oberlager	Rillenkugellager

Testnorm: **ISO 9906/A**

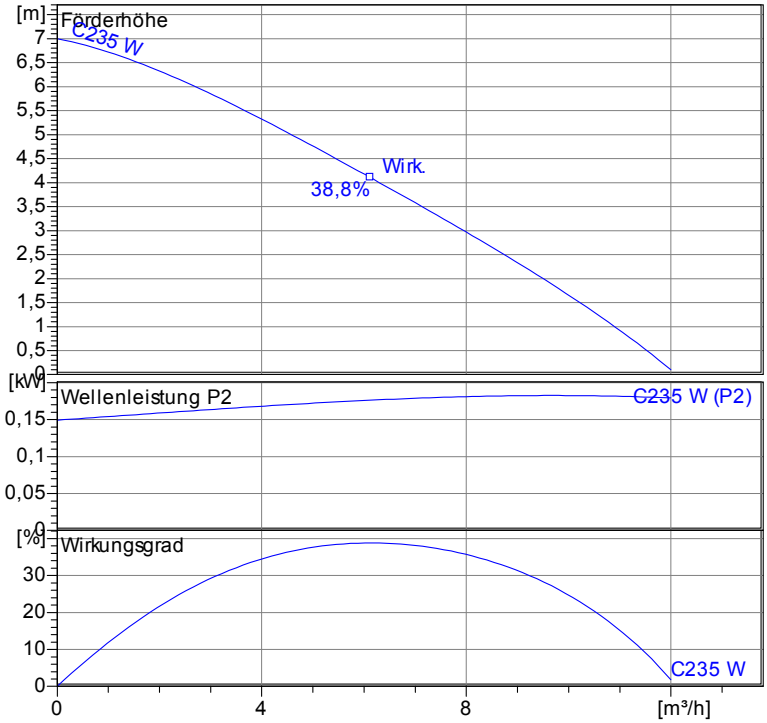

Schmutzwasserhebeanlage
Maße in mm, Buchst

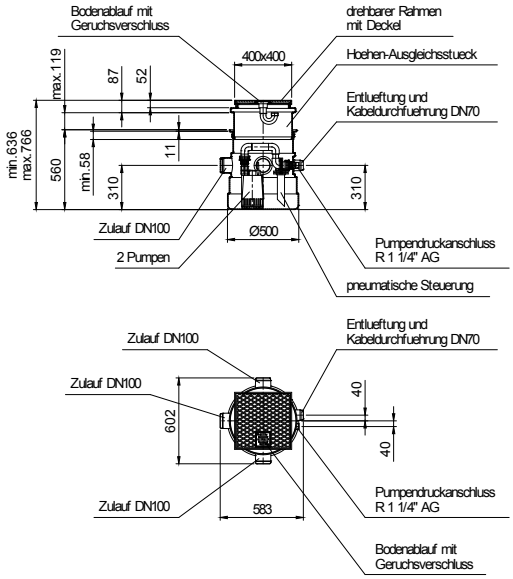

Tabelle Abmessungen
(**mm**)

2.3.5 - 17.03.2011 (Build 315)

Projekt:	Projektnr.:	Erstellt durch:	Seite:	Datum:
			1	**25.05.2011**

Kennlinien

SANIQUICK UFT - C235 W

Laufrad				
Laufradtyp: Mehrschaufelrad	Laufraddurchgang Ø: 10 mm	Max. Ø: 88 mm	Min. Ø: 88 mm	Gew. Ø: 88 mm

Betriebsdaten				
Drehzahl: **2900 rpm**	Frequenz: **50 Hz**	Betriebspunkt: **Q = 0 m³/h** **H = 0 m**	Wellenleistung P2:	Druckstutzen: **R 1 ¼" AG**

Leistungsdaten bezogen auf: Wasser, rein [100%] ; 20°C; 998,3kg/m³; 1,005mm²/s

Testnorm: **ISO 9906/A**

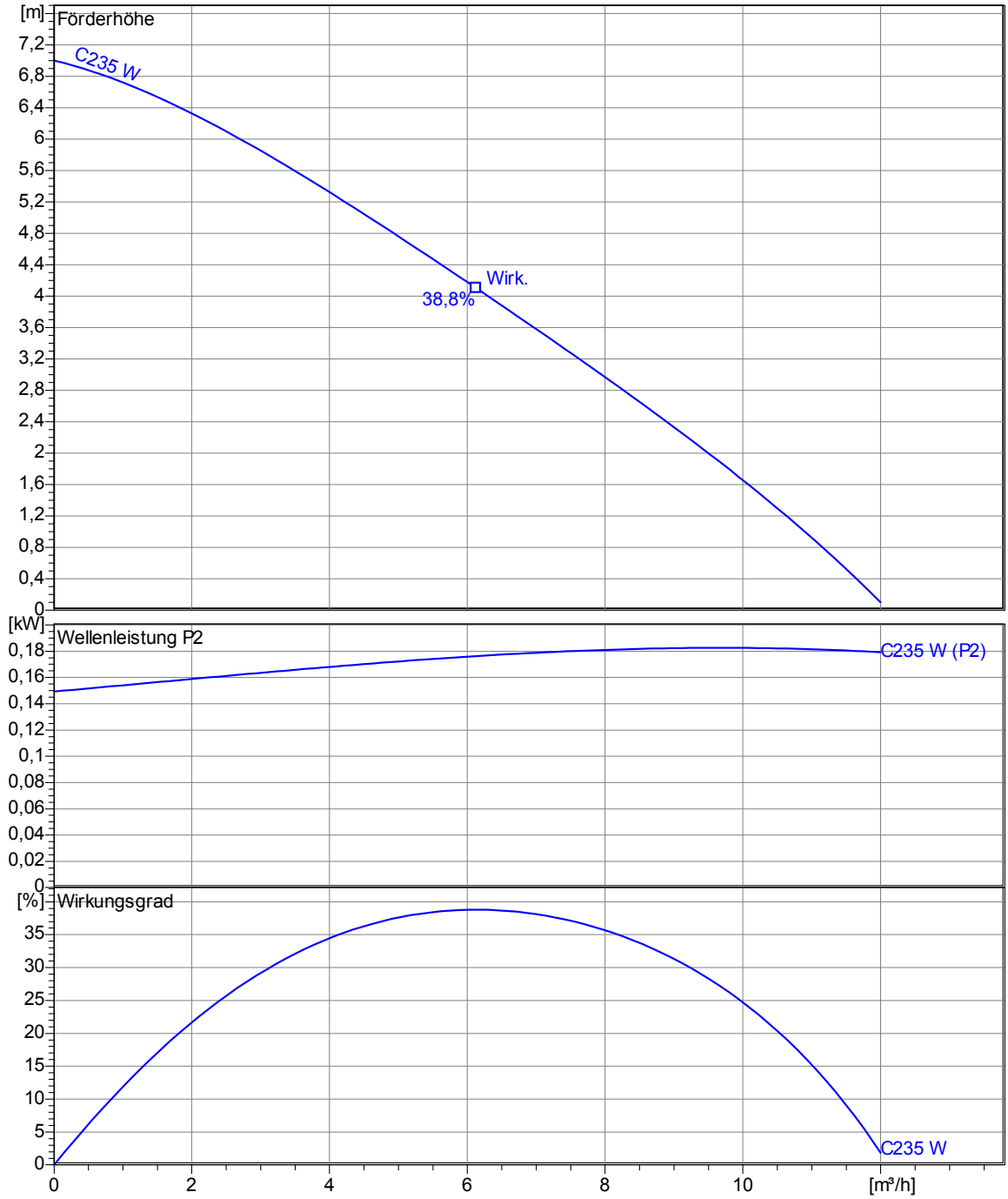

2.3.5 - 17.03.2011 (Build 315)

Projekt:	Projektnr.:	Erstellt durch:	Seite:	Datum:
			2	**25.05.2011**

Abmessungen

SANIQUICK UFT - C235 W

Schmutzwasserhebeanlage
Maße in mm, Buchst

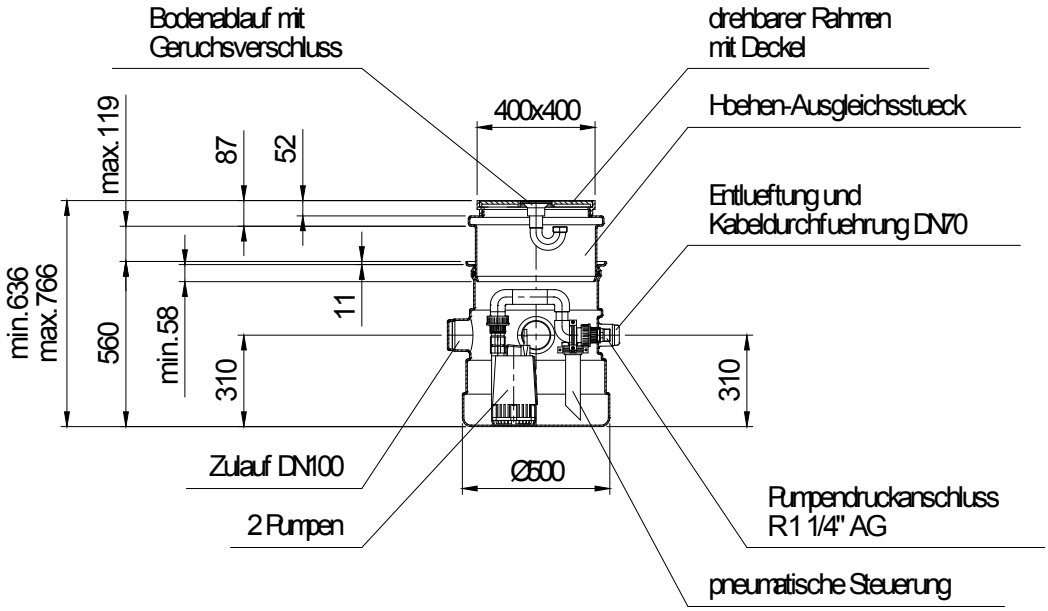

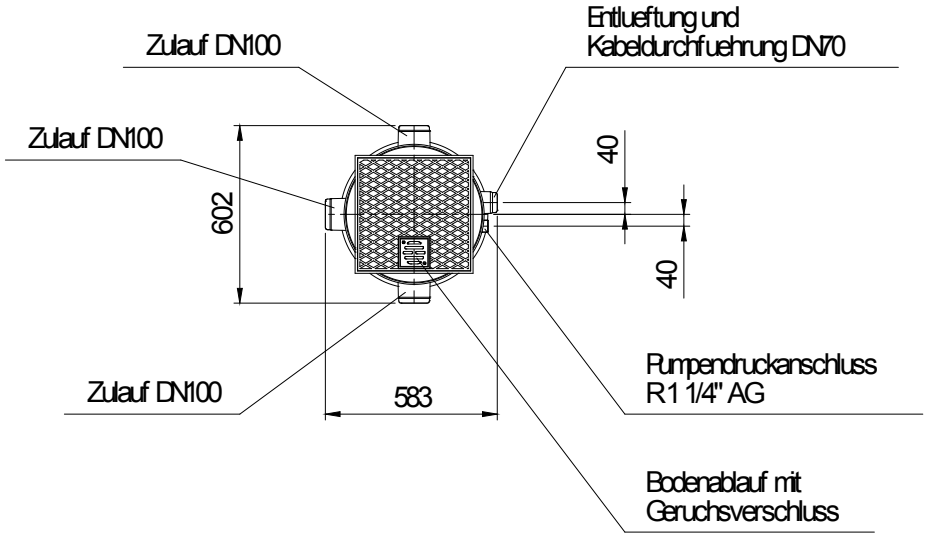

Tabelle Abmessungen (mm)

2.3.5 - 17.03.2011 (Build 315)

Technische Daten

SANIQUICK UFT - C235 W

Betriebsdaten					
Förderstrom	**0**	**m³/h**	**Förderhöhe**	**0**	**m**
Wellenleistung P2		**kW**	**Geodätische Höhe**	**0**	**m**
Pumpenwirkungsgrad	**s**	**%**	**NPSH - Wert der Pumpe**		**m**
Anlagenart	Einzelpumpe		Pumpenanzahl	1	
Fördergut	Wasser, rein		Betriebstemperatur	20	°C
Dichte	998,3	kg/m³	Kinematische Viskosität	1,005	mm²/s

Pumpe						
Pumpenbezeichnung	SANIQUICK UFT - C235 W		Drehzahl		2900	rpm
Saugstutzen			Förderhöhe	Max.	7,0	m
Druckstutzen	R 1 ¼" AG			Min.	0,1	m
Laufradtyp	Mehrschaufelrad		Förderstrom	Max.	12,0	m³/h
Laufraddurchgang	10	mm	Max. Pumpenwirkungsgrad		38,8	%
Laufrad Ø	88	mm	Max. erforderl. Wellenleistung P2		0,2	kW

Motor						
Motorbauart	Tauchmotor		Isolationsklasse		F	
Motorbezeichnung	AM 0,35/2 W		Schutzart		IP 68	
Frequenz	50	Hz	Temperaturklasse			
Nennleistung P1	0,35	kW	Ex-Prüfnummer			
Nennleistung P2	0,18	kW	Explosionsschutz			
Nenndrehzahl	2900	rpm	Wirkungsgrad bei % Nennleistung	100%	51	%
Nennspannung	230	V 1~		75%		%
Nennstrom	1,8	A		50%		%
Anlaufstrom, Direkt startend	10,8	A	cos phi bei % Nennleistung	100%	0,57	
Anlaufstrom, Stern-Dreieck	3,6	A		75%		
Startart	Direkt			50%		
Lastkabel	3G1		Steuerkabel			
Lastkabeltyp	H05RN-F		Steuerkabeltyp			
Kabellänge	3 m		Service Faktor		1,15	
Wellenabdichtung	Wellendichtringe		NBR			
Lagerung	Unterlager		Rillenkugellager			
	Oberlager		Rillenkugellager			
Bemerkung	Start-/ Bertiebskondensator: - µF / 8µF					

Werkstoffe/ Gewicht			
Sammelschacht	PE	Motorwelle, Schrauben	Rostfreier Edelstahl
Einbaugarnitur	PVC	Elastomere	NBR
Pumpengehäuse	Kunststoff		
Motorgehäuse	Edelstahl		
Laufrad	Kunststoff		
Gewicht Aggregat	22 kg		

2.3.5 - 17.03.2011 (Build 315)

Projekt:	Projektnr.:	Erstellt durch:	Seite:	Datum:
			4	25.05.2011