Übersicht

SANIQUICK A

Betriebsdaten

Förderstrom	0 m³/h
Förderhöhe	0 m
Wellenleistung P2	
Pumpenwirkungsgrad	s %
NPSH - Wert der Pumpe	
Anlagenart	Einzelpumpe
Pumpenanzahl	1
Medium	Wasser, rein

Pumpe

Pumpenbezeichnung	SANIQUICK A
Laufrad	Mehrschaufelrad
Laufrad Ø	88 mm
Laufraddurchgang	s
Druckstutzen	1"
Saugstutzen	s

Motordaten

Nennspannung	230 V
Frequenz	50 Hz Hz
Nennleistung P2	0,35 kW
Nenndrehzahl	2900 rpm
Polzahl	2
Wirkungsgrad	54 % %
Nennstrom	2,1 A
Schutzart	IP 68

Werkstoffe

Sammelbehälter	Kunststoff ABS
Laufrad	Kunststoff POM
Pumpengehäuse	Kunststoff PP-GF
Motorgehäuse	Edelstahl
Motorwelle	Edelstahl
Mechan. Verbindungsteile	Edelstahl
Wellendichtring	NBR
Unterlager	Rillenkugellager
Oberlager	Rillenkugellager

Testnorm: **ISO 9906/A**

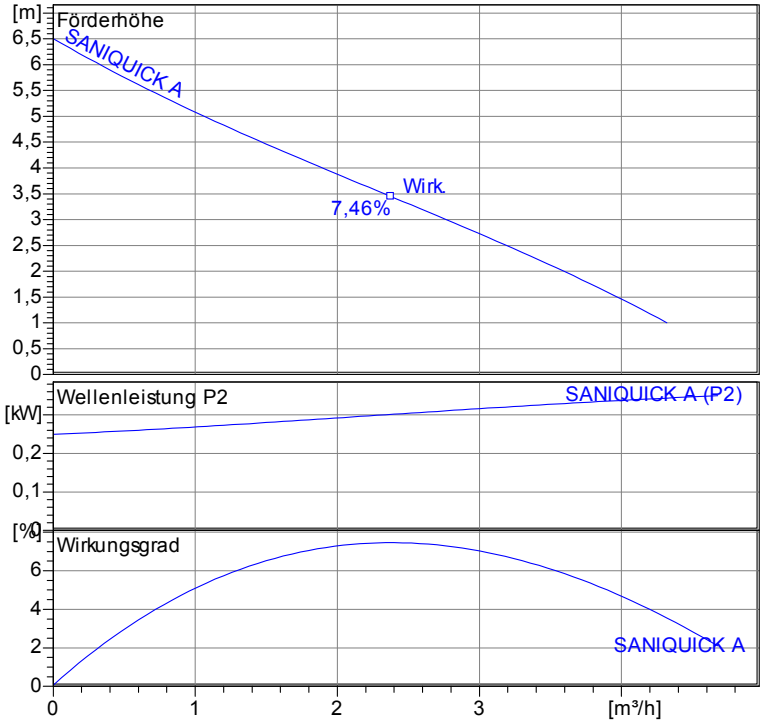

Aufstellplan
Maße in mm, Buchst

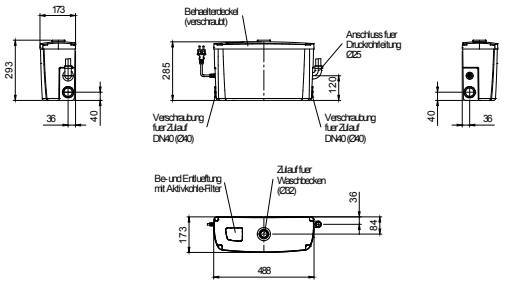

Tabelle Abmessungen
(mm)

2.3.5 - 17.03.2011 (Build 315)

Projekt:	Projektnr.:	Erstellt durch:	Seite:	Datum:
			1	24.05.2011

Kennlinien

SANIQUICK A

Laufrad				
Laufradtyp: Mehrschaufelrad	Laufraddurchgang Ø:	Max. Ø: 88 mm	Min. Ø: 88 mm	Gew. Ø: 88 mm

Betriebsdaten				
Drehzahl: **2900 rpm**	Frequenz: **50 Hz**	Betriebspunkt: **Q = 0 m³/h** **H = 0 m**	Wellenleistung P2:	Druckstutzen: **1"**

Leistungsdaten bezogen auf: Wasser, rein [100%] ; 20°C; 998,3kg/m³; 1,005mm²/s

Testnorm: **ISO 9906/A**

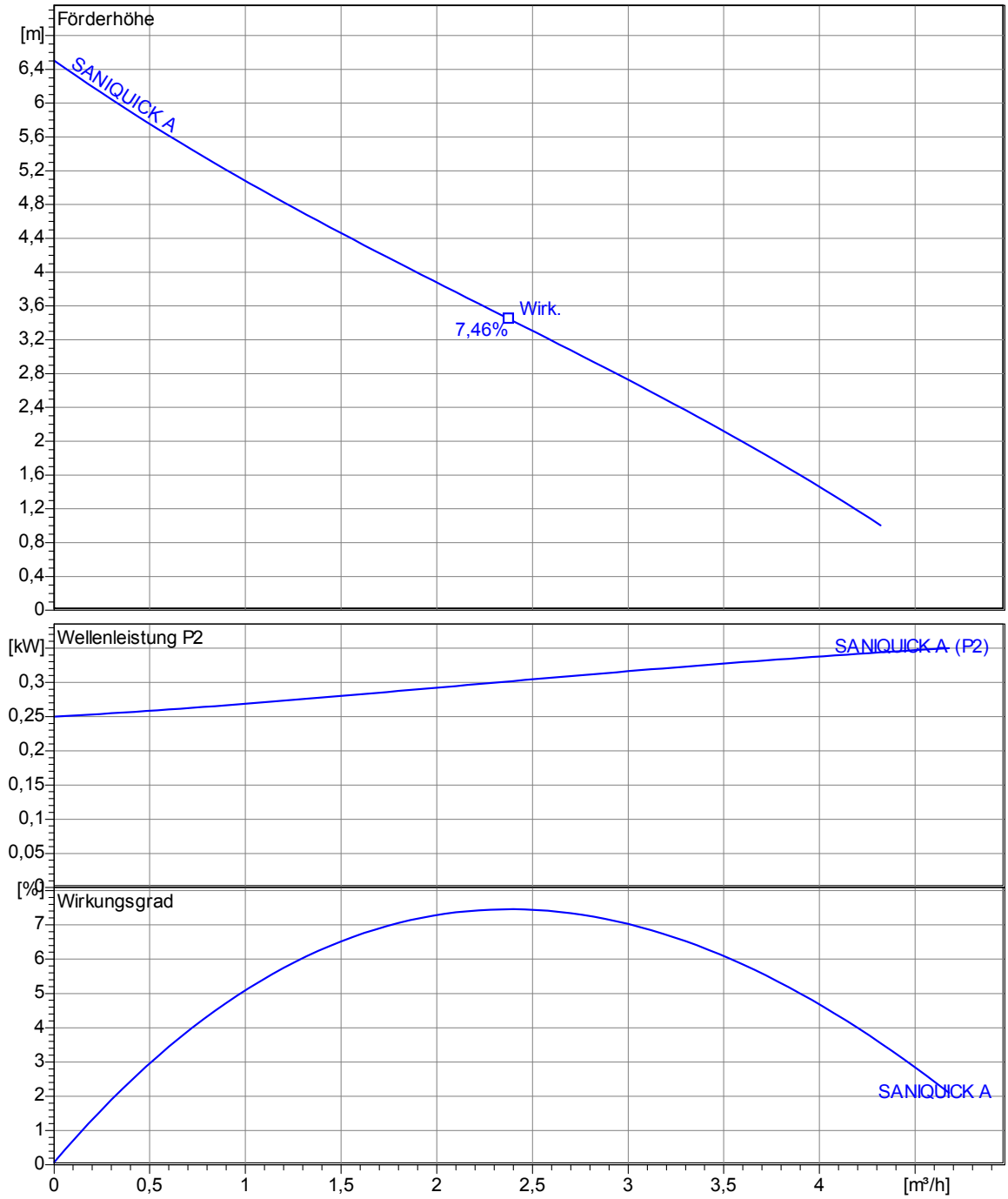

2.3.5 - 17.03.2011 (Build 315)

Projekt:	Projektnr.:	Erstellt durch:	Seite:	Datum:
			2	**24.05.2011**

Abmessungen

SANIQUICK A

Aufstellplan
Maße in mm, Buchst

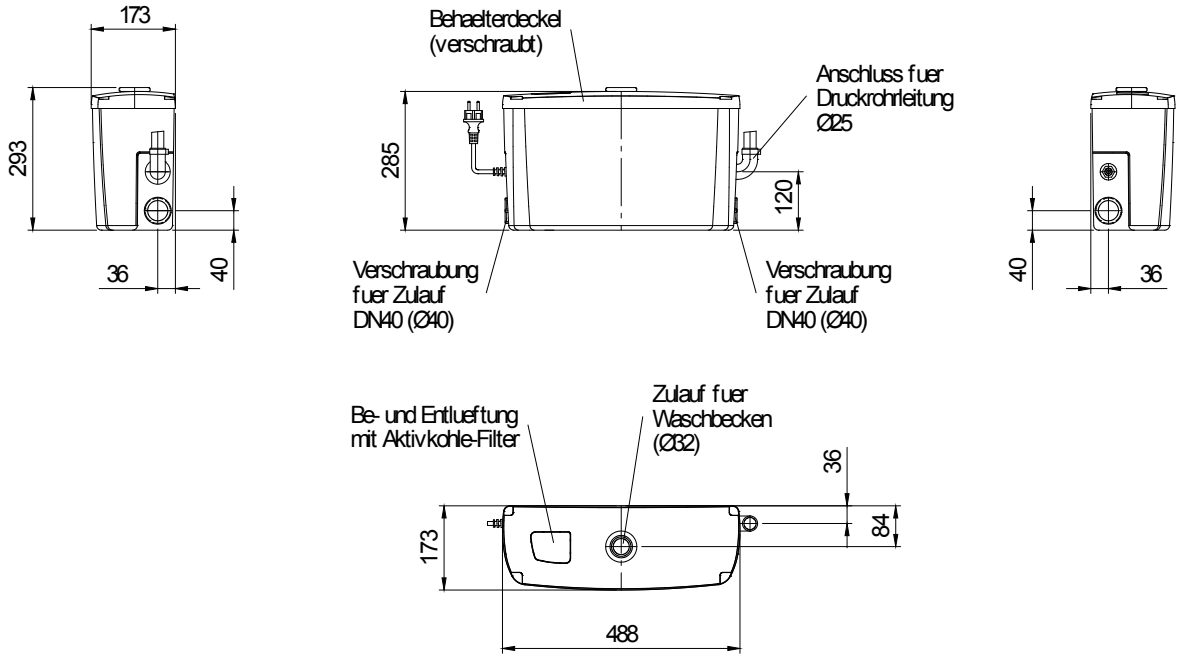

Tabelle Abmessungen (mm)

2.3.5 - 17.03.2011 (Build 315)

Projekt:	Projektnr.:	Erstellt durch:	Seite:	Datum:
			3	24.05.2011

Technische Daten

SANIQUICK A

Betriebsdaten					
Förderstrom	**0**	**m³/h**	**Förderhöhe**	**0**	**m**
Wellenleistung P2		**kW**	**Geodätische Höhe**	**0**	**m**
Pumpenwirkungsgrad	**s**	**%**	**NPSH - Wert der Pumpe**		**m**
Anlagenart	Einzelpumpe		Pumpenanzahl	1	
Fördergut	Wasser, rein		Betriebstemperatur	20	°C
Dichte	998,3	kg/m³	Kinematische Viskosität	1,005	mm²/s

Pumpe						
Pumpenbezeichnung	SANIQUICK A		Drehzahl		2900	rpm
Saugstutzen			Förderhöhe	Max.	6,5	m
Druckstutzen	1"			Min.	1,0	m
Laufradtyp	Mehrschaufelrad		Förderstrom	Max.	4,3	m³/h
Laufraddurchgang		mm	Max. Pumpenwirkungsgrad		7,46	%
Laufrad Ø	88	mm	Max. erforderl. Wellenleistung P2		0,3	kW

Motor						
Motorbauart	Tauchmotor		Isolationsklasse		B	
Motorbezeichnung	AM 0,65/2 W		Schutzart		IP 68	
Frequenz	50	Hz	Temperaturklasse			
Nennleistung P1	0,65	kW	Ex-Prüfnummer			
Nennleistung P2	0,35	kW	Explosionsschutz			
Nenndrehzahl	2900	rpm	Wirkungsgrad bei % Nennleistung	100%	54	%
Nennspannung	230	V | 1~		75%		%
Nennstrom	2,1	A		50%		%
Anlaufstrom, Direkt startend	12,6	A	cos phi bei % Nennleistung	100%	0,98	
Anlaufstrom, Stern-Dreieck	4,2	A		75%		
Startart	Direkt			50%		
Lastkabel	3X0,75		Steuerkabel			
Lastkabeltyp	H03WF		Steuerkabeltyp			
Kabellänge	1,1 m		Service Faktor		1,15	
Wellenabdichtung	Wellendichtring		NBR			
Lagerung	Unterlager		Rillenkugellager			
	Oberlager		Rillenkugellager			
Bemerkung	s					

Werkstoffe/ Gewicht			
Sammelbehälter	Kunststoff ABS	Motorwelle	Edelstahl
Pumpengehäuse	Kunststoff PP-GF	Mechan. Verbindungsteile	Edelstahl
Laufrad	Kunststoff POM		
Motorgehäuse	Edelstahl		
Gewicht Aggregat	8 kg		

2.3.5 - 17.03.2011 (Build 315)

Projekt:	Projektnr.:	Erstellt durch:	Seite:	Datum:
			4	**24.05.2011**