Ansprechpartner
E-Mail
Telefon

Kunde

Ansprechpartner
E-Mail
Telefon

Technische Daten

Trockenläufer-Energiespar-Doppelpumpe DL-E 200/240-15/4

Projektname

Projektnummer
Einbauort
Kunden Pos.-Nr

Datum 01.09.2017

Kennfeld

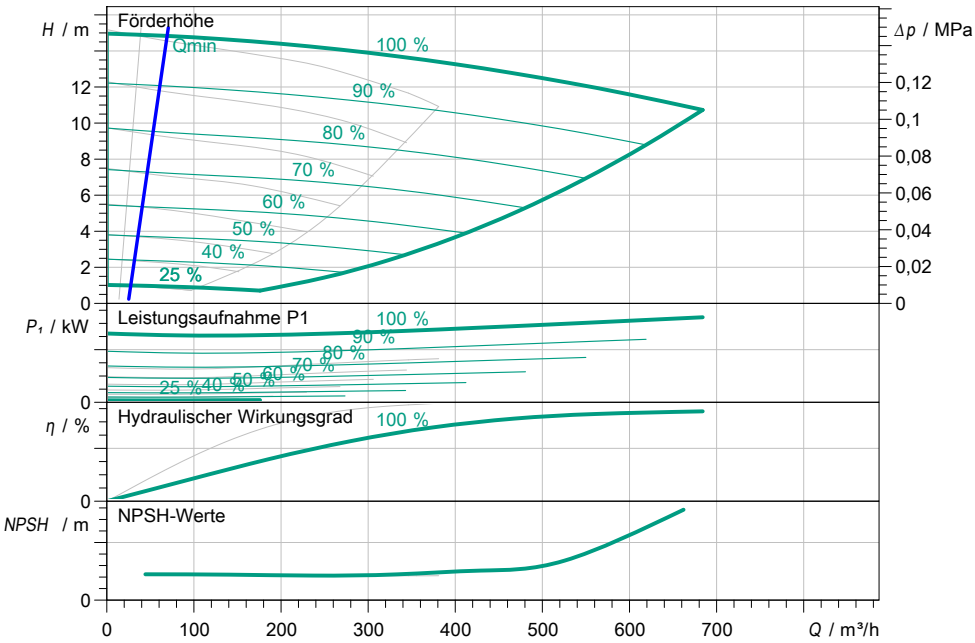

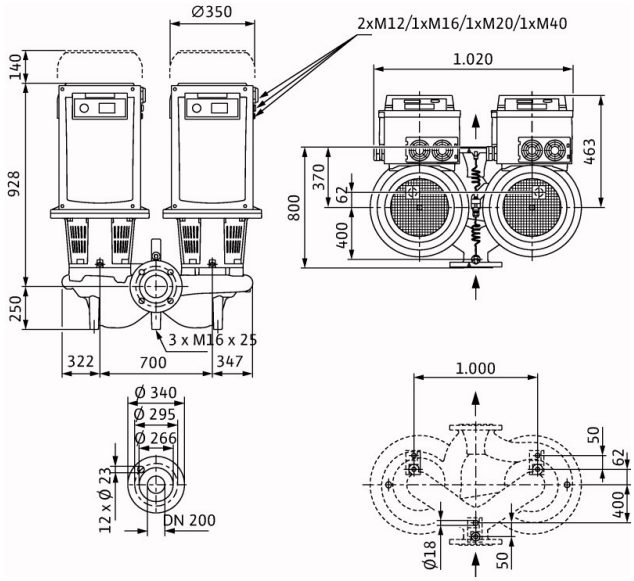

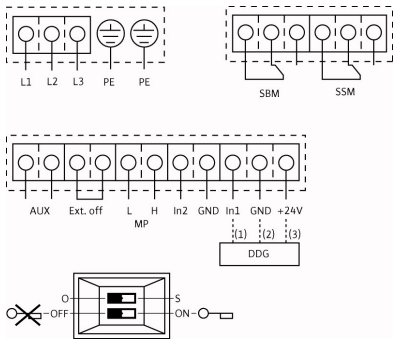

Betriebsdatenvorgabe

Förderstrom	
Förderhöhe	
Fördermedium	Wasser 100 %
Medientemperatur	20,00 °C
Dichte	998,30 kg/m³
Kinematische Viskosität	1,00 mm²/s

Hydraulische Daten (Betriebspunkt)

Förderstrom	
Förderhöhe	
Leistungsaufnahme P1	
NPSH	

Produktdaten

Trockenläufer-Energiespar-Doppelpumpe
DL-E 200/240-15/4

Betriebsart	n-const ADD
Max. Betriebsdruck	1,6 MPa
Medientemperatur	-20 °C ... + 140 °C
Max. Umgebungstemperatur	40 °C
Mindesteffizienzindex (MEI)	≥ 0.40

Motordaten pro Motor/Pumpe

Motorbauart	Standard
Effizienzklasse	IE4
Netzanschluss	3~ 400 V / 50 Hz
Zulässige Spannungstoleranz	±10%
Max. Drehzahl	1450 1/min
Nennleistung P2	15,00 kW
Leistungsaufnahme	17,1 kW
Nennstrom	26,50 A
Schutzart	IP 55
Isolationsklasse	F
Motorschutz	ja

Anschlussmaße

Rohranschluss saugseitig	DN 200, PN 16
Rohranschluss druckseitig	DN 200, PN 16
Baulänge	800 mm

Werkstoffe

Pumpengehäuse	EN-GJL-250
Laufrad	EN-GJL-200
Laterne	EN-GJL-250
Pumpenwelle	1.4122
Gleitringdichtung	AQEGG

Bestellinformationen

Gewicht netto ca.	879 kg
Artikelnummer	2153826