Ansprechpartner
E-Mail
Telefon

Kunde

Ansprechpartner
E-Mail
Telefon

Technische Daten

Nassläufer-Premium-Hocheffizienzpumpe Stratos 100/1-6 PN 16

Projektname

Projektnummer
Einbauort
Kunden Pos.-Nr

Datum 29.08.2017

Kennfeld

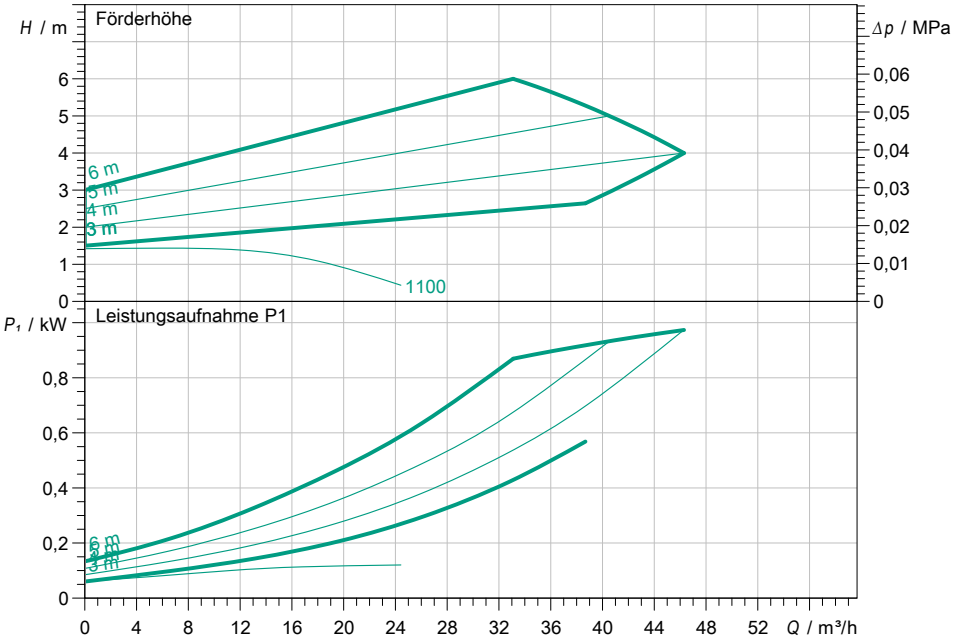

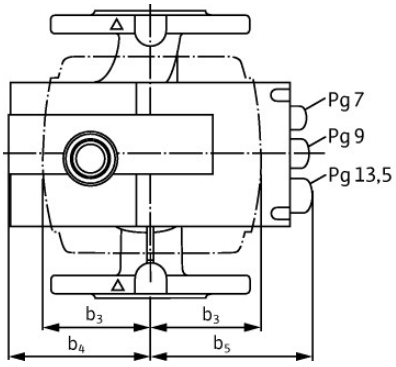

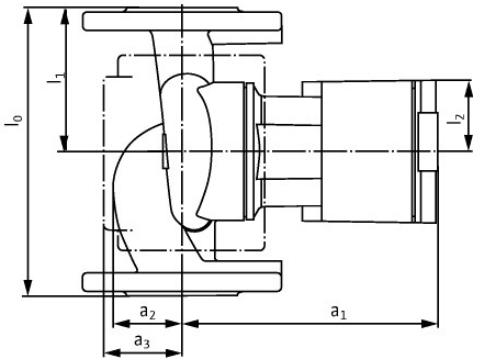

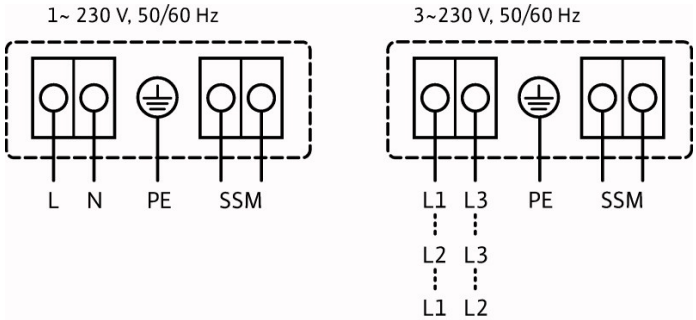

Betriebsdatenvorgabe

Förderstrom	
Förderhöhe	
Fördermedium	Wasser 100 %
Medientemperatur	20,00 °C
Dichte	998,30 kg/m³
Kinematische Viskosität	1,00 mm²/s

Hydraulische Daten (Betriebspunkt)

Förderstrom	
Förderhöhe	
Leistungsaufnahme P1	

Produktdaten

Nassläufer-Premium-Hocheffizienzpumpe	
Stratos 100/1-6 PN 16	
Betriebsart	dp-v
Max. Betriebsdruck	1,6 MPa
Medientemperatur	-10 °C ... + 110 °C
Max. Umgebungstemperatur	40 °C
Mindestzulaufhöhe bei	
50 / 95 / 110°C	7/ 15/ 23 m

Motordaten pro Motor/Pumpe

Motorbauart	EC-Motor
Energieeffizienzindex (EEI)	≤ 0.20
Netzanschluss	1~ 230 V / 50 Hz
Zulässige Spannungstoleranz	±10 %
Max. Drehzahl	2400 1/min
Leistungsaufnahme P1	0,99 kW
Stromaufnahme	4,4 A
Schutzart	IP X4D
Isolationsklasse	F
Motorschutz	integriert
Elektromagnetische Verträglichkeit	
Störaussendung	EN 61800-3;2004+A1;20
Störfestigkeit	EN 61800-3;2004+A1;20
Kabelverschraubung	1x7/1x9/1x13.5

Anschlussmaße

Rohranschluss saugseitig	DN 100, PN 16
Rohranschluss druckseitig	DN 100, PN 16
Baulänge	360 mm

Werkstoffe

Pumpengehäuse	Grauguss (EN-GJL-250)
Laufrad	Kunststoff (PP - 50% GF)
Pumpenwelle	Edelstahl (X30Cr13/X46Cr13)
Lager	Kohle, metallimprägniert

Bestellinformationen

Gewicht netto ca.	38 kg
Artikelnummer	2149432