Ansprechpartner
E-Mail
Telefon

Kunde

Ansprechpartner
E-Mail
Telefon

Technische Daten

Trockenläufer-Hocheffizienz-Einzelpumpe Stratos GIGA 65/1-17/1,9

Projektname

Projektnummer
Einbauort
Kunden Pos.-Nr

Datum 30.08.2017

Kennfeld

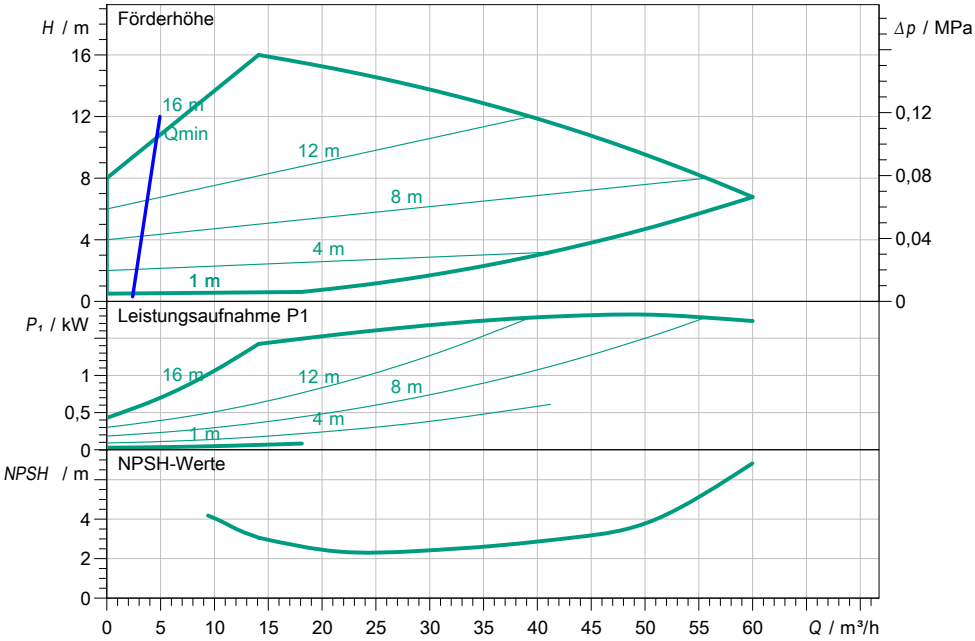

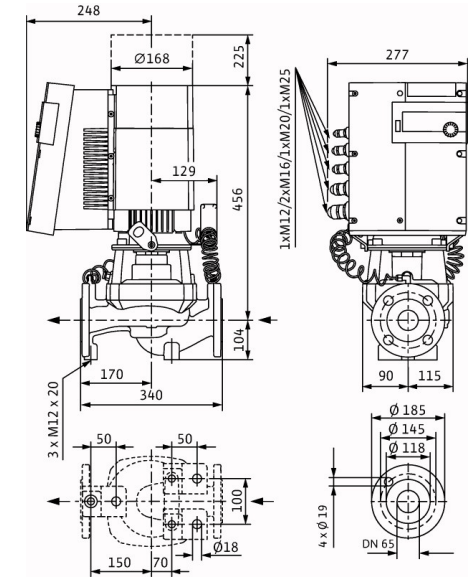

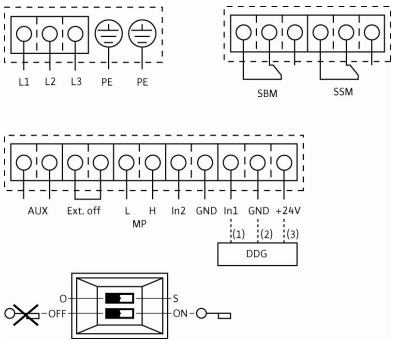

Betriebsdatenvorgabe

Förderstrom	
Förderhöhe	
Fördermedium	Wasser 100 %
Medientemperatur	20,00 °C
Dichte	998,30 kg/m³
Kinematische Viskosität	1,00 mm²/s

Hydraulische Daten (Betriebspunkt)

Förderstrom	
Förderhöhe	
Leistungsaufnahme P1	
NPSH	

Produktdaten

Trockenläufer-Hocheffizienz-Einzelpumpe
Stratos GIGA 65/1-17/1,9

Betriebsart	dp-v
Max. Betriebsdruck	1,6 MPa
Medientemperatur	-20 °C ... + 140 °C
Max. Umgebungstemperatur	40 °C
Mindesteffizienzindex (MEI)	≥ 0.70

Motordaten pro Motor/Pumpe

Motorbauart	EC-Motor
Effizienzklasse	IE5
Netzanschluss	3~ 400 V / 50 Hz
Zulässige Spannungstoleranz	±10%
Max. Drehzahl	3100 1/min
Nennleistung P2	1,90 kW
Leistungsaufnahme	1,9 kW
Nennstrom	2,90 A
Schutzart	IP 55
Isolationsklasse	F
Motorschutz	ja

Anschlussmaße

Rohranschluss saugseitig	DN 65, PN 16
Rohranschluss druckseitig	DN 65, PN 16
Baulänge	340 mm

Werkstoffe

Pumpengehäuse	EN-GJL-250
Laufrad	PPS-GF40
Laterne	EN-GJL-250
Pumpenwelle	1.4122
Gleitringdichtung	AQ1EGG

Bestellinformationen

Gewicht netto ca.	46 kg
Artikelnummer	2117138