Position	Anz.	Beschreibung	Einzelpreis
	1	**Tauchmotorpumpe Typ:Unilift KP 150 A 1** Produktnr.: 011H1600 mit Schwimmerschalter 1-stufige, vertikale Tauchmotorpumpe aus Chrom-Nickel-Stahl, mit vertikalem Druckstutzen, mit Einlaufsieb und Handgriff, einschließlich 3 mNetzkabel und Schwimmerschalter für automatisches Ein-/Ausschalten. Die Pumpe besitzt ein halboffenes Laufrad mit 10mm freiem Durchgang. Sie ist geeignet zur Förderung von Grundwasser, Oberflächenwasser und Regenwasser. Die Pumpe ist ausgestattet mit zwei Wellen-abdichtungen bestehend aus zwei Lippendichtungen mit Fettschmierung. Die Pumpe wird angetrieben durch einen 1-phasigen Tauchmotor mit Spaltrohrtopf und mit thermischen Überlastschutz. Ausführung in Isolationsklasse F. Der Motor ist mit einer nicht-toxischen Flüssigkeit gefüllt und wird durch das, durch den Außenmantel der Pumpe, geförderte Medium gekühlt. Die Lagerung der Rotorwelle erfolgt durch zwei wartungsfreie Kohlelager, die ebenfalls über das Fördermedium gekühlt werden. **Fördermedium:** Medientemperaturbereich: 0 .. 50 °C **Aussetzbetrieb:** In Abständen von mindestens 30 Minuten für max.2 Minuten Betrieb bei max. 70°C. In Stillstandszeit max. 50°C **Technische Daten:** Maximale Korngröße: 10 mm **Werkstoffe:** Pumpengehäuse: Nichtrostender Stahl DIN W.-Nr. 1.4301 AISI 304 Laufrad: Edelstahl DIN W.-Nr. 1.4031 AISI 304 Installation: Anschluss Druckstutzen: Rp 1 1/4 Maximale Einbautiefe: 10 m **Elektrische Daten:** Leistungsaufnahme P1: 300 W Netzfrequenz: 50 Hz Nenn-Spannung: 1 x 220-230 V Nennstrom: 1.3 A Größe des Betriebskondensators: 8 µF/400 V Schutzart (IEC 34-5): 68 Isolationsklasse (IEC 85): F Kabellänge: 3 m Art des Kabelsteckers: SCHUKO **Sonstiges:** Nettogewicht: 6.5 kg Bruttogewicht: 5.9 kg	€ 256,00

Position	Anz.	Beschreibung	Einzelpreis
		Versandvolumen: 0.013 m³	

Beschreibung	Daten
Produktbezeichnung:	Unilift KP 150 A 1
Produktnummer:	011H1600
EAN Nummer:	5700391115486
Preis:	€ 256,00
Technische Daten:	
Maximaler Förderstrom:	2.36 l/s
Maximale Förderhöhe:	5.5 m
Maximale Korngröße:	10 mm
Modell:	A
Werkstoffe:	
Pumpengehäuse:	Nichtrostender Stahl
	DIN W.-Nr. 1.4301
	AISI 304
Laufrad:	Edelstahl
	DIN W.-Nr. 1.4031
	AISI 304
Installation:	
Anschluss Druckstutzen:	Rp 1 1/4
Maximale Einbautiefe:	10 m
Fördermedium:	
Medientemperaturbereich:	0 .. 50 °C
Elektrische Daten:	
Leistungsaufnahme P1:	300 W
Netzfrequenz:	50 Hz
Nenn-Spannung:	1 x 220-230 V
Nennstrom:	1.3 A
Größe des Betriebskondensators:	8 µF/400 V
Schutzart (IEC 34-5):	68
Isolationsklasse (IEC 85):	F
Motorschutz:	Kontakt
Temperaturschutz:	intern
Kabellänge:	3 m
Art des Kabelsteckers:	SCHUKO
Art der Steuerung:	
Schwimmerschalter:	Niveauschalter
Sonstiges:	
Nettogewicht:	6.5 kg
Bruttogewicht:	5.9 kg
Versandvolumen:	0.013 m³

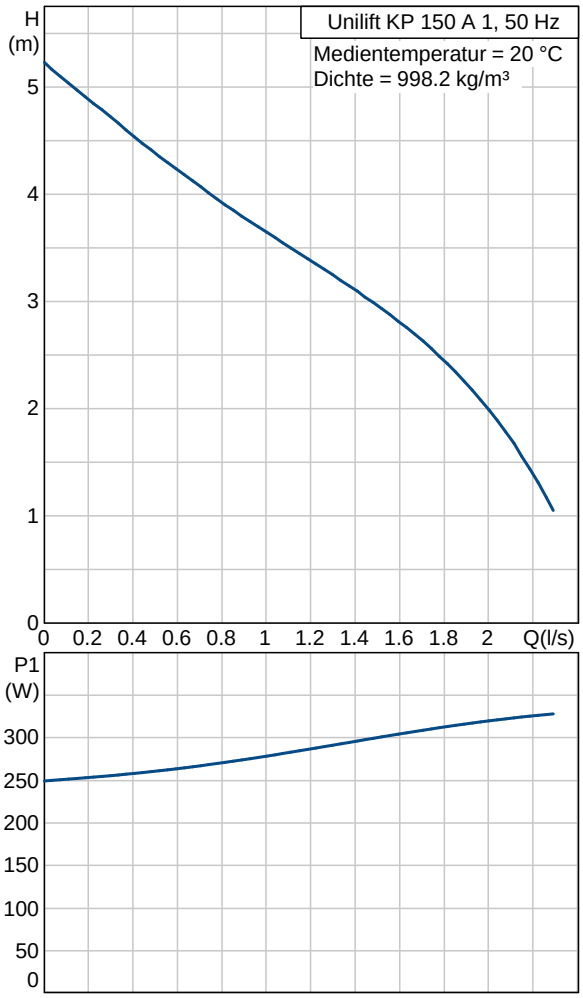

011H1600 Unilift KP 150 A 1 50 Hz

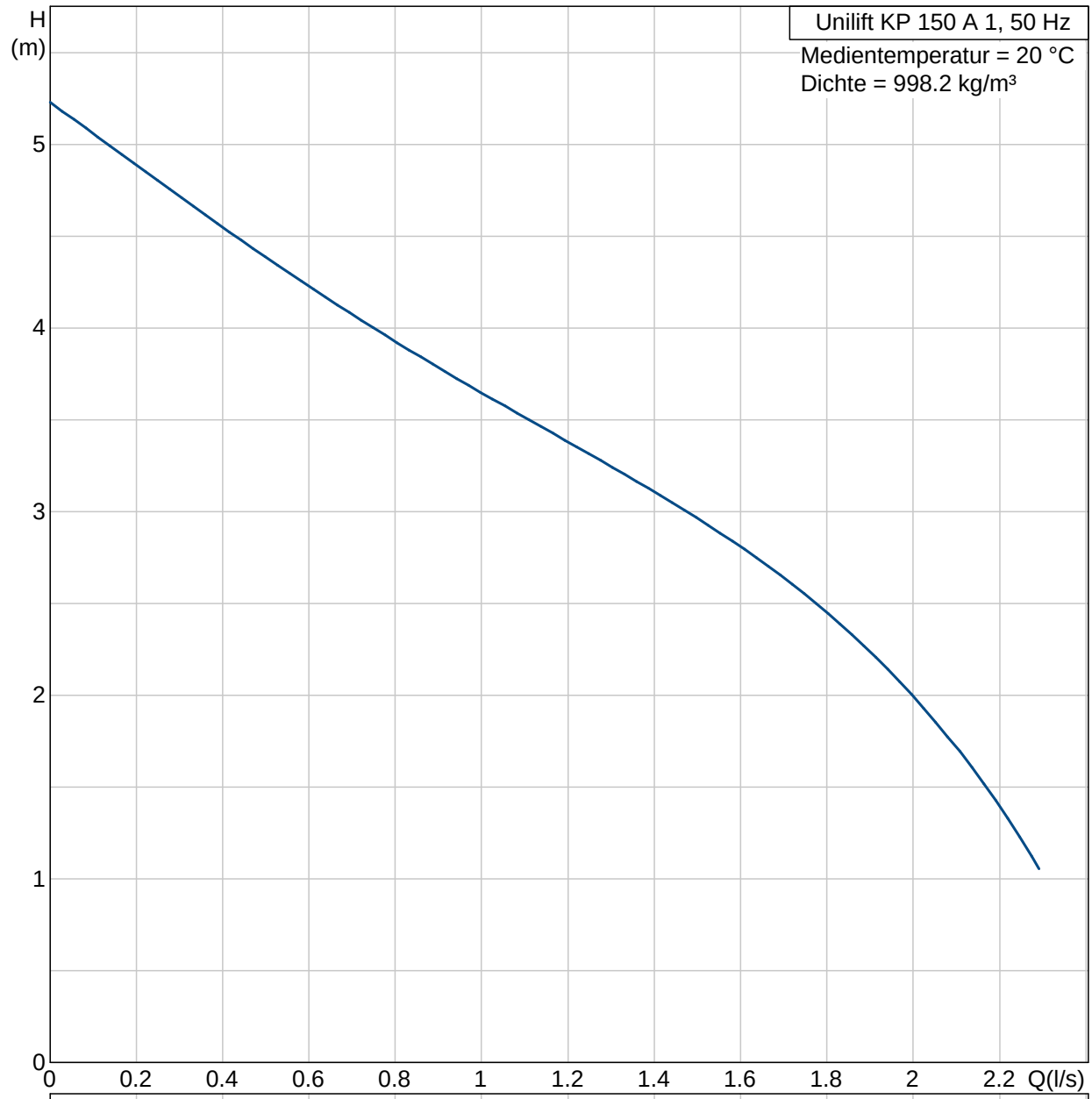

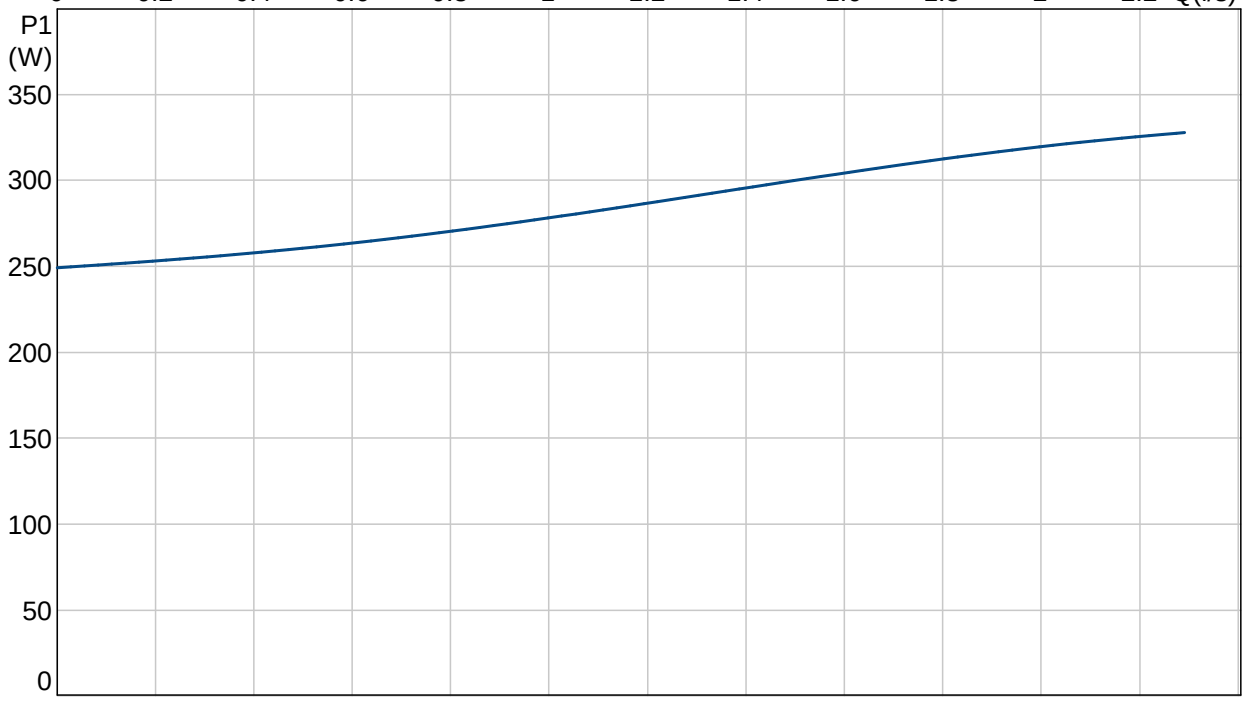

011H1600 Unilift KP 150 A 1 50 Hz

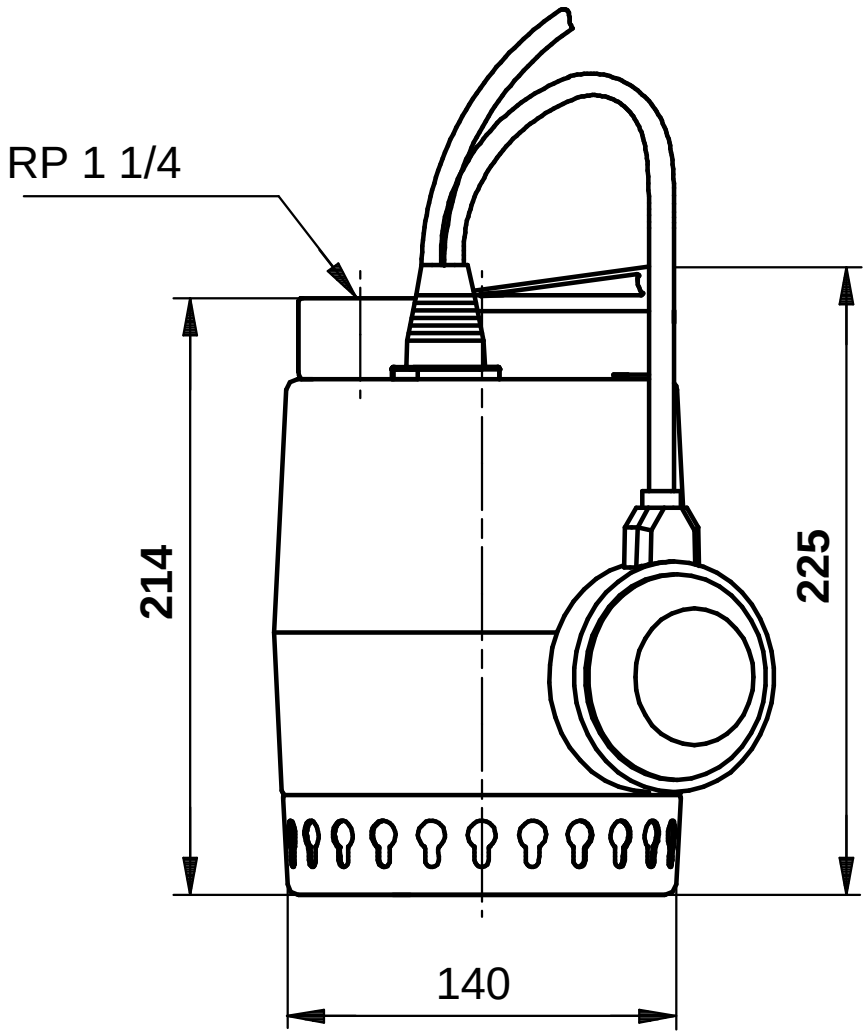

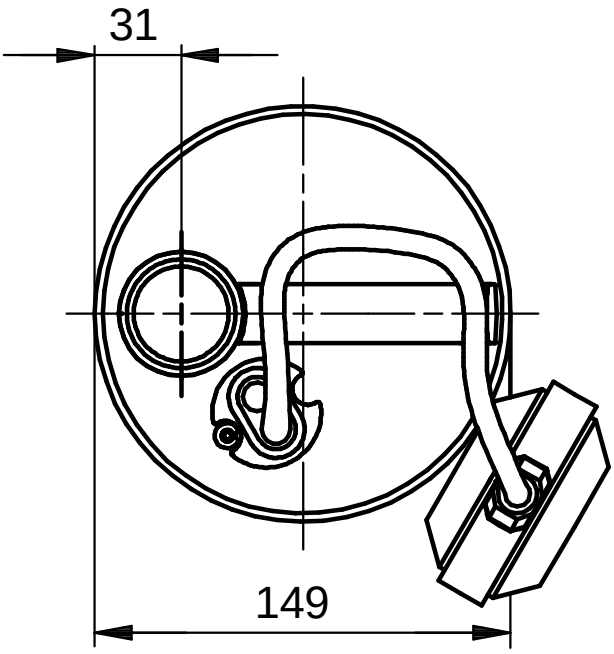

Achtung! Soweit nicht anders angegeben, handelt es sich um Millimeterangaben (mm). Die vereinfachte Maßzeichnung zeigt nicht alle Einzelheiten.

011H1600 Unilift KP 150 A 1 50 Hz

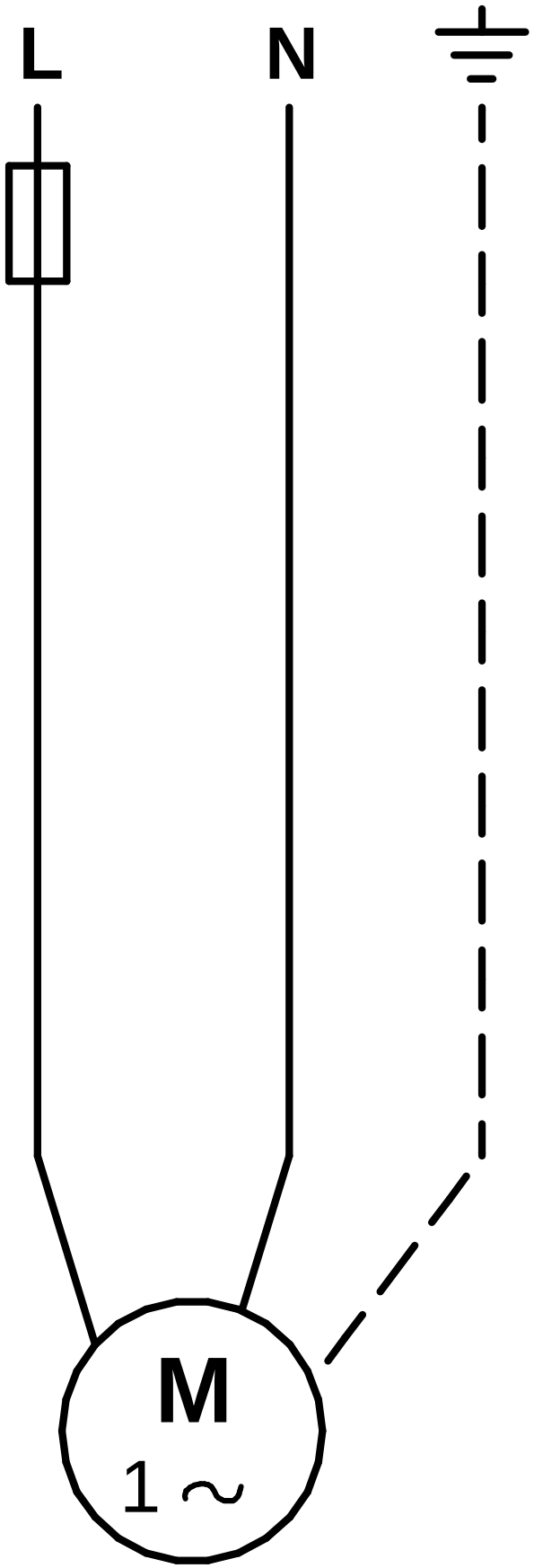

Hinweis: Alle Einheiten in [mm] soweit nicht anders bezeichnet.