WILO SE
Nortkirchenstr. 100
D 44263 Dortmund
Telefon 0231/4102-0
Telefax 0231/4102-7363

IL 32/170-0,55/4

Anlage: Inline pump

Kunde		Projekt	
Kunden Nr.		Projekt Nr.	
Ansprechpartner		Positions-Nr.	
Bearbeiter		Einbauort	
		Datum	14.05.2012

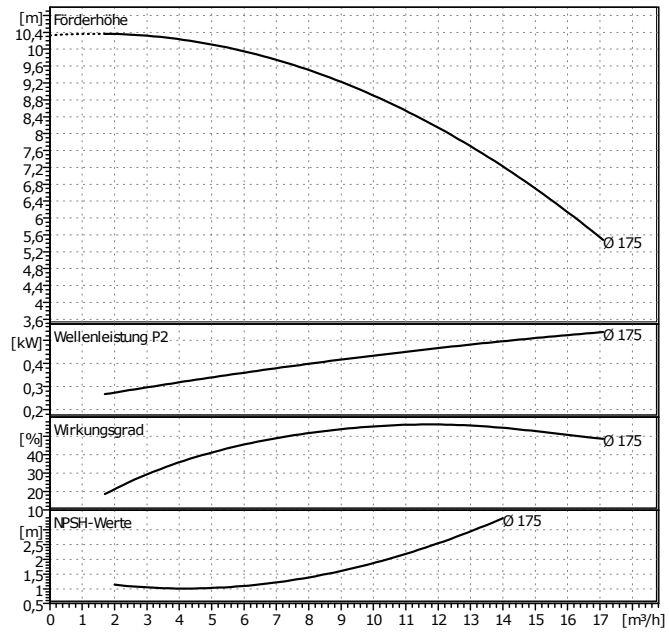

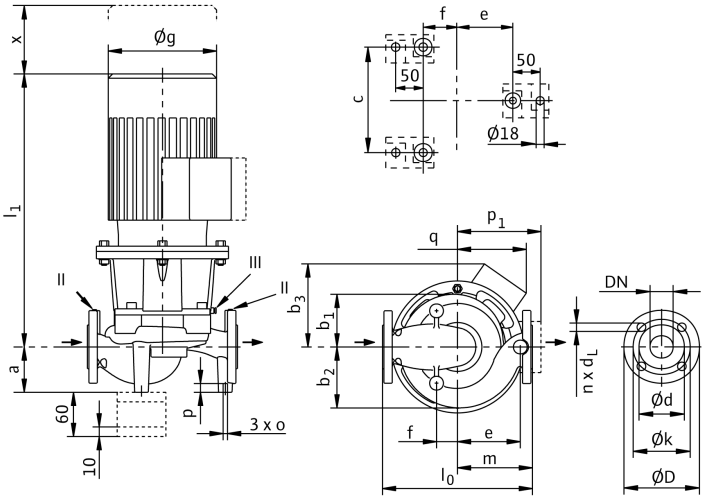

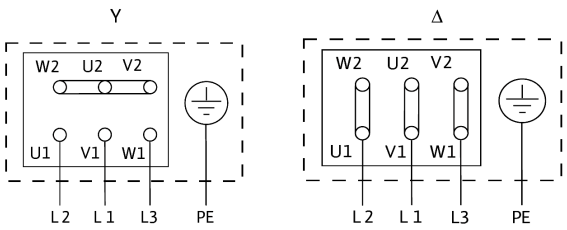

P2 ≤ 3 kW 3~400 V Y
3~230 V Δ

P2 ≥ 4 kW 3~690 V Y
3~400 V Δ

Betriebsdatenvorgabe

Förderstrom	0	m³/h
Förderhöhe	0	m
Fördergut		
Fluidtemperatur	0	°C
Dichte	0,9983	kg/dm³
Kinematische Viskosität	1,005	mm²/s
Dampfdruck	0	bar

Pumpendaten

Fabrikat	WILO	
Typ	IL 32/170-0,55/4	
Anlagenart	Einzelpumpe	
Nenndruckstufe	PN16	
Min. Fluidtemperatur	-20	°C
Max. Fluidtemperatur	140	°C

Hydraulische Daten (Betriebspunkt)

Förderstrom		m³/h
Förderhöhe		m
Wellenleistung P2		kW
Drehzahl	1450	1/min
NPSH		m
Laufraddurchmesser	175	mm

Werkstoffe / Dichtung

Gehäuse	EN-GJL-250
Welle	1.4122
Laufrad	EN-GJL-200
Gleitringdichtung	Auf Anfrage
Laterne	EN-GJL-250

Abmessungen pro Pumpe

mm

a	100	l0	320	D	140		
b1	112	~l1	408	d	76		
b2	124	m	155	k	100		
b3	111	o	M10	n	4		
c	120	p	20	dL	19		
e	132	q	111				
f	68	x	90				
øg	162	DN	32				

Saugseite	DN 32	/ PN16
Druckseite	DN 32	/ PN16
Gewicht	43	kg

Motordaten pro Motor/Pumpe

Nennleistung P2	0,55	kW
Nenndrehzahl	1450	1/min
Nennspannung	3~400 V, 50 Hz	
Max. Stromaufnahme	1,45	A
Schutzart	IP 55	

Zulässige Spannungstoleranz +/- 10%

Artikelnr. der Standardversion