Datenblatt: Wilo-MultiCargo MC 304 (3~230/400 V)

Kennlinien

n = 2900 1/min

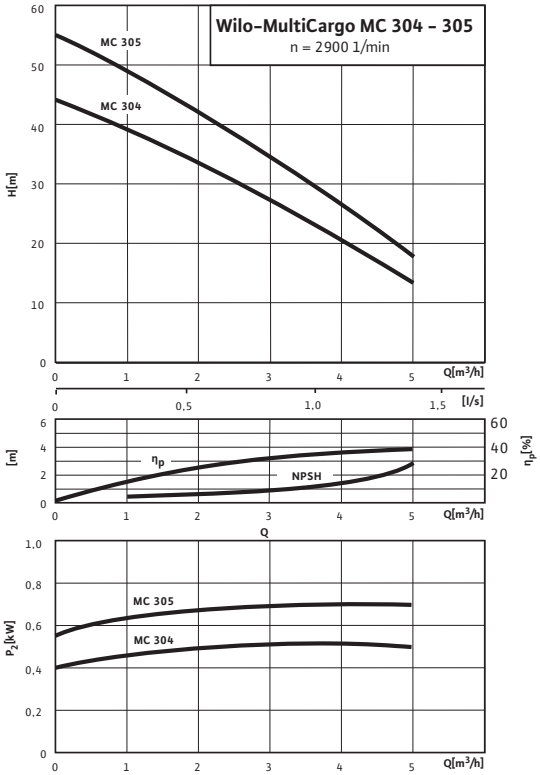

Maßzeichnung

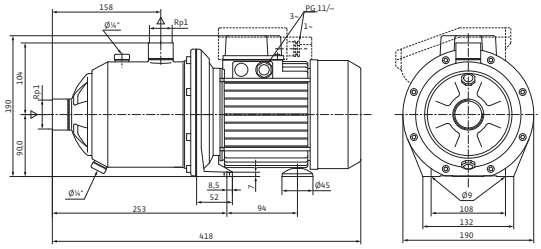

Zulässige Fördermedien (andere Medien auf Anfrage)

Reines Wasser ohne Sinkstoffe	•
Brauch-, Kalt-, Kühl-, Regenwasser	•

Leistung

Ansaughöhe max.	*H*	8.0 m
Zulaufdruck max.	*H*	4 bar
Medientemperatur	*T*	+5...+35 °C
Umgebungstemperatur max.	*T*	40 °C
Standardausführung für Betriebsdruck	p_{max}	8 bar
Nenndrehzahl	*n*	2900 1/min

Motor/Elektronik

Schutzart		IP 54
Isolationsklasse		F
Kabel-Verschraubung		1x11 PG
Motornennleistung	P_2	0.5500 kW
Leistungsaufnahme	P_1	0.8400 kW
Netzanschluss		3~230/400 V, 50 Hz

Rohranschlüsse

Anschlussnennweite, druckseitig	Rp 1
Anschlussnennweite, saugseitig	Rp 1

Werkstoffe

Pumpengehäuse	1.4301
Laufrad	Noryl
Pumpenwelle	1.4028
Gleitringdichtung	Kohle/Keramik
Stufenkammern	Noryl
Diffusor/Injektor	–
Dichtungen	NBR

Bestellinformationen

Fabrikat		Wilo
Typ		MC 304
Art.-Nr.		4041177
Gewicht Netto ca.	*m*	9,7 kg

Maße und Maßzeichnungen: Wilo-MultiCargo MC 304 (3~230/400 V)

Maßzeichnung

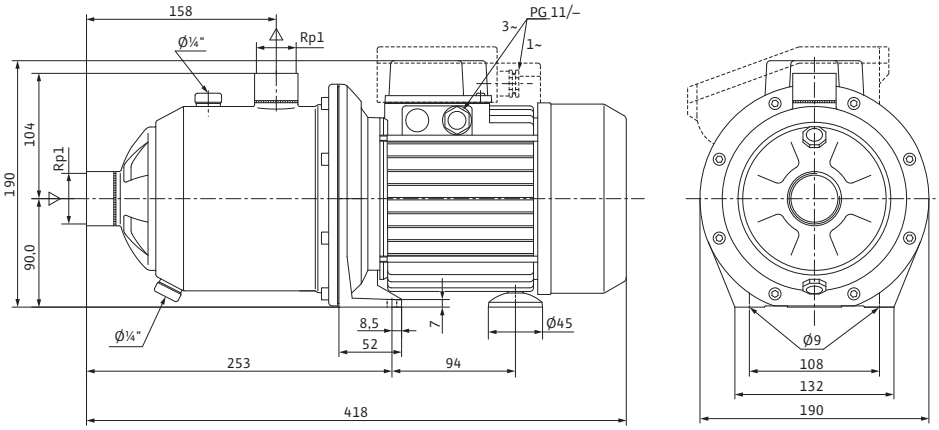

Kennlinien: Wilo-MultiCargo MC 304 (3~230/400 V)

Kennlinien

n = 2900 1/min

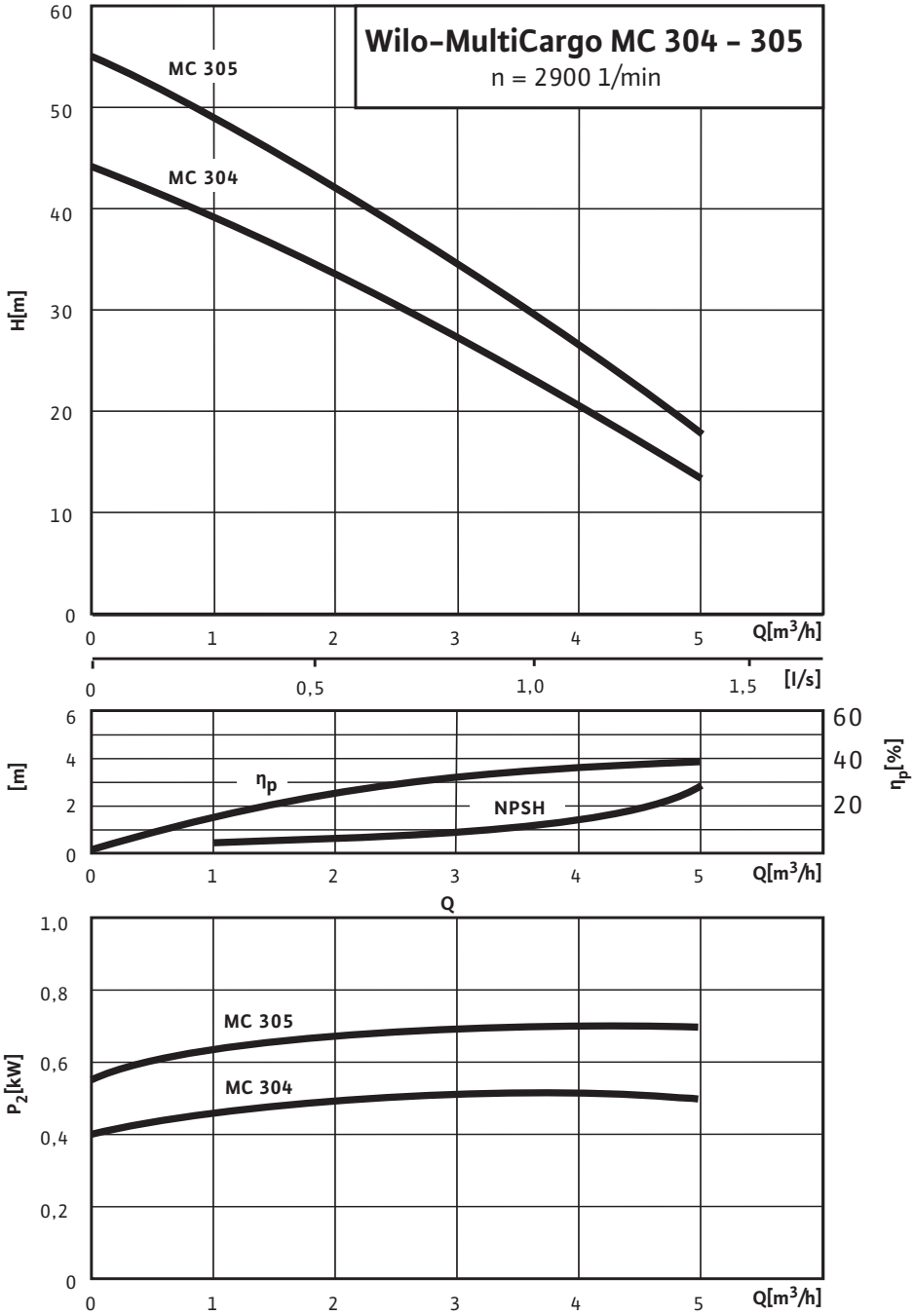

Ausschreibungstexte: Wilo-MultiCargo MC 304 (3~230/400 V)

Mehrstufige, geräuscharme, selbstansaugende, horizontale Hochdruck- Kreiselpumpe in Blockbauweise mit horizontalem Saug- und vertikalem Druckstutzen. Neuartiger hydraulischer Ansaugtrakt. Mit durchgehender Motor-Pumpenwelle und drehrichtungsunabhängiger Gleitringdichtung. Direkt angeflanschter Drehstrom- bzw. Wechselstrommotor.
Bauseitiger Motorschutz für Drehstrommotor erforderlich.
Bei Wechselstrommotor integrierter thermischer Motorschutz und Kondensator.
Alle medienberührenden Teile sind korrosionsfrei.

Werkstoffe

Pumpengehäuse: 1.4301

Laufrad: Noryl

Pumpenwelle: 1.4028

Gleitringdichtung: Kohle/Keramik

Stufenkammern: Noryl

Diffusor/Injektor: –

Dichtungen: NBR

Zulässige Fördermedien (andere Medien auf Anfrage)

Reines Wasser ohne Sinkstoffe: •

Brauch-, Kalt-, Kühl-, Regenwasser: •

Regenwasser: •

Leistung

Ansaughöhe max.: 8.0 m

Zulaufdruck max.: 4 bar

Medientemperatur: +5...+35 °C

Umgebungstemperatur max.: 40 °C

Standardausführung für Betriebsdruck: 8 bar

Netzanschluss 3 ~, Standardausführung: 230/400 V

Netzanschluss 3~ Alternativanwendung ohne Mehrpreis: 230 V

Netzfrequenz: 50 Hz

Nenndrehzahl: 2900 1/min

Motor/Elektronik

Schutzart: IP 54

Isolationsklasse: F

Kabel-Verschraubung: 1x11 PG

Motornennleistung: 550 W

Leistungsaufnahme: 840 W

Rohranschlüsse

Anschlussnennweite, druckseitig: Rp 1

Anschlussnennweite, saugseitig: Rp 1

Ausschreibungstexte: Wilo-MultiCargo MC 304 (3~230/400 V)

Bestellinformationen

Gewicht Netto ca.: 9.70 kg

Typ: MC 304

Art.-Nr.: 4041177