Datenblatt: Wilo-Helix VE 5201-3/16/E/K

Kennlinien

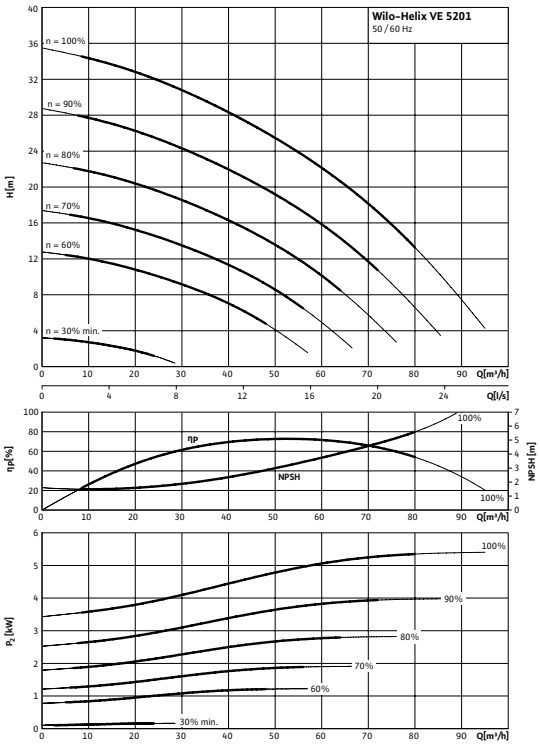

Kennlinien gemäß ISO 9906, Klasse 2

Leistung		
Medientemperatur	*T*	-20...+120 °C
Umgebungstemperatur max.	*T*	50 °C
Nenndruck		PN 16 bar
Zulaufdruck max.	*H*	10 bar
Maximaler Betriebsdruck	p_{max}	16 bar

Mindesteffizienzindex (MEI)	
Mindesteffizienzindex (MEI)	≥ 0,70

Motor		
Isolationsklasse		F
Schutzart		IP 55
Netzanschluss		3~400 V, 50/60 Hz
Nennstrom 3~400 V, 50 Hz	I_N	11,5 A

Werkstoffe	
Laufrad	1.4307
Pumpengehäuse	EN-GJL-250 (KTL-beschichtet)
Pumpenwelle	1.4057
Statische Abdichtung	EPDM
Gleitringdichtung	Q1BE3GG

Bestellinformationen		
Fabrikat		Wilo
Typ		Helix VE 5201
Art.-Nr.		4141896
Gewicht netto ca.	*m*	129,0 kg

• = vorhanden, - = nicht vorhanden

Maßzeichnung

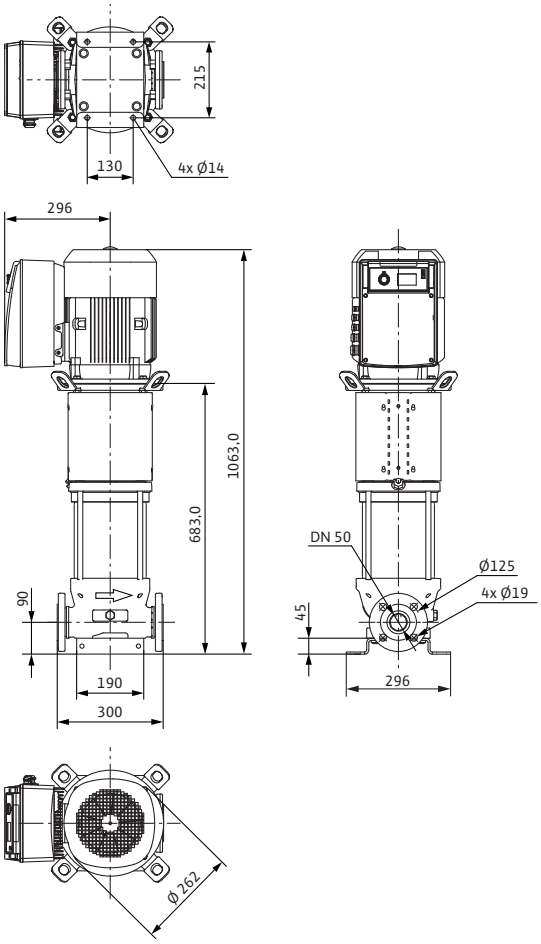

Elektroanschluss

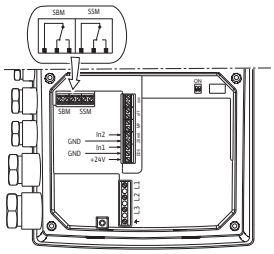

Maße und Maßzeichnungen: Wilo-Helix VE 5201-3/16/E/K

Maßzeichnung

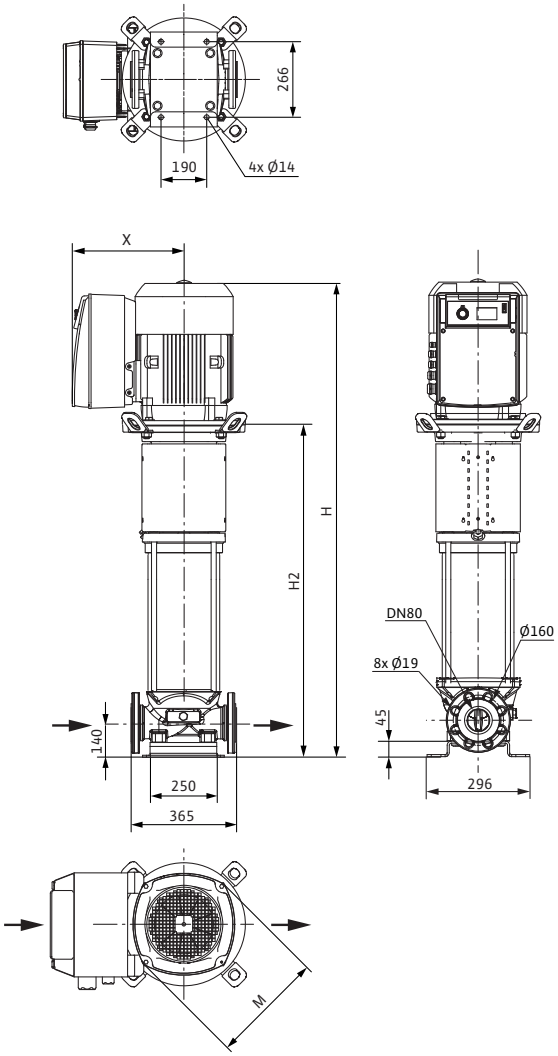

Abmessungen	*H*	1063 mm
Abmessungen	*H2*	683 mm
Abmessungen	*X*	296 mm
Abmessungen	*Ø M*	262 mm
Abmessungen	*Ø M*	262 mm
Gewicht netto ca.	*m*	129 kg

Kennlinien: Wilo-Helix VE 5201-3/16/E/K

Kennlinien Mindesteffizienzindex (MEI): ≥0.7

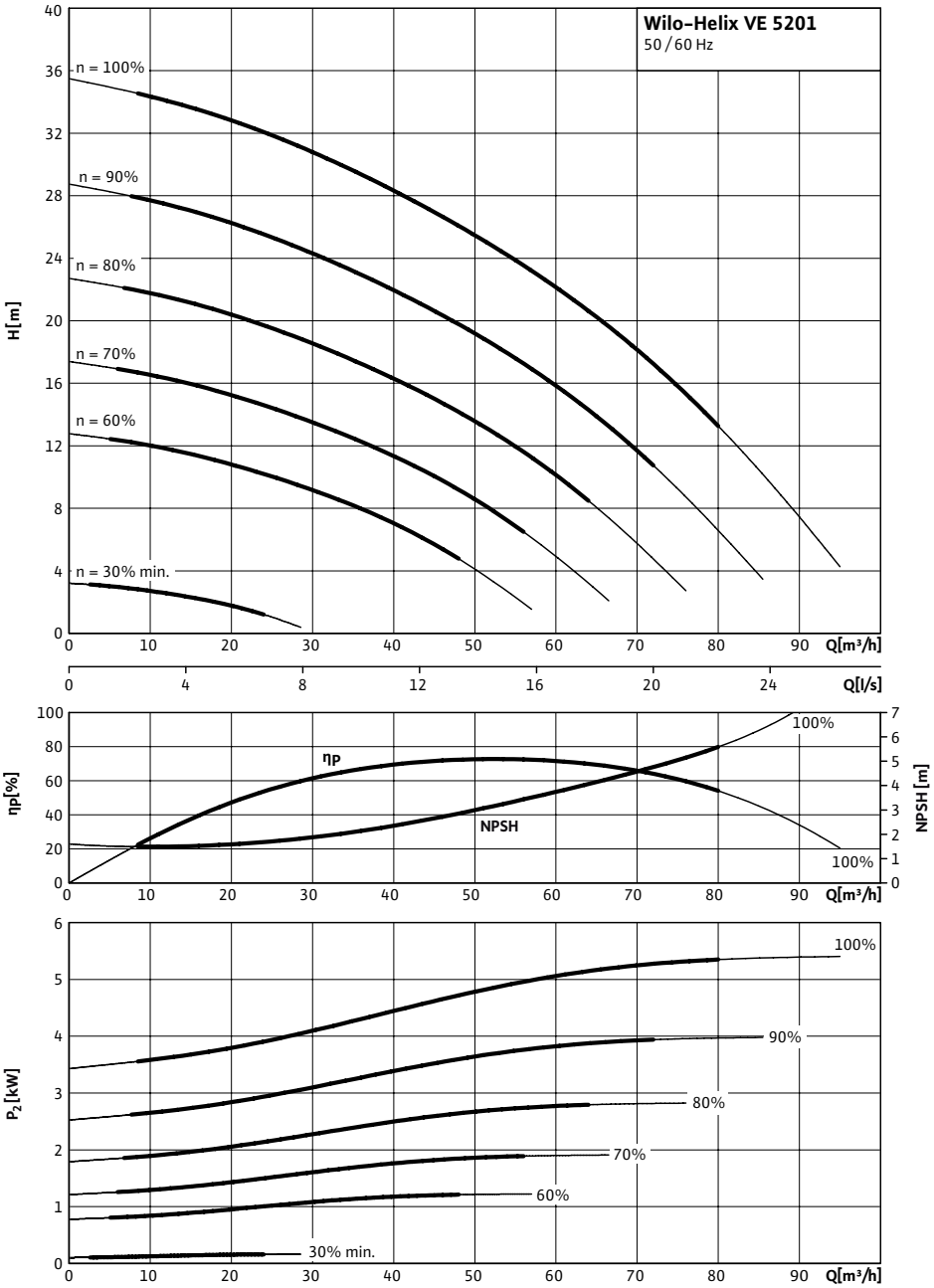

Kennlinien gemäß ISO 9906, Klasse 2

Bestellinformation: Wilo-Helix VE 5201-3/16/E/K

Bestellinformationen

Fabrikat		Wilo
Typ		Helix VE 5201
Art.-Nr.		4141896
EAN-Nummer		4048482083520
Preisgruppe		PG6
Gewicht brutto	*m*	151 kg
Gewicht netto ca.	*m*	129 kg
Verpackungsart		Einwegpalette
Länge x Breite x Höhe (verpackt)		365mm x 296mm x 1063mm
Versandvolumen	*V*	114,85 l
Anzahl pro Palette		1

Ausschreibungstexte: Wilo-Helix VE 5201-3/16/E/K

Normalsaugende, hocheffiziente mehrstufige Hochdruck-Kreiselpumpe in vertikaler Ausführung mit Inline-Anschlüssen und integriertem, luftgekühltem Frequenzumformer.
Laufräder, Leiträder, Stufengehäuse sind aus Edelstahl. Die komplette Helix Baureihe ist mit einer benutzerfreundlichen Gleitringdichtung (X-Seal) in Kartuschenbauweise und Standard-Dichtung für einfache Wartung ausgestattet. Die Ausbaukupplung ermöglicht einen schnellen und einfachen Austausch der Gleitringdichtung ohne Ausbau des Motors (Motoren ab 7,5 kW). IE2- Level–IEC- Standard Motor, 3~, 2-polig mit integriertem, luftgekühltem Frequenzumformer. Frequenzumformer für stufenlose Drehzahlregelung von 17 bis max. 60 Hz (Motordrehzahl 1000 bis 3600 1/min).
Betriebsarten:

- "Drehzahlregelung" : Manuell mit rotem Knopf oder über externe Signale
- "Druck konstant" : Druckregelung mit Drucksensor (Drucksensor als Zubehör erforderlich!), Sollwerteinstellung über roten Knopf oder über externe Signale
- "PID Regelung" : andere Regelgrößen (Temperatur, Volumenstrom....) mit Sensor (Zubehör), Sollwerteinstellung über roten Knopf, über externe Signale

Schutz (Fehlermeldung erscheint auf dem Display): Überlastschutz, Erkennung von Wassermangel, Netzunter-/Überspannung, hohe Umgebungstemperatur, fehlende Phase, blockierte Pumpe, Kurzschluss.
Eingang:
In1 : Eingang Sensorsignal 4-20mA, 0-10V, 0-20mA oder 2-10V
In2 : Eingang Sollwert 0-20mA, 0-10V, 4-20mA oder 2-10V
Ausgang:
Spannungsausgang + 24 V mit max.Kontaktbelastbarkeit von 50 mA vorhanden.Potentialfreie Sammelstör- und Betriebsmeldung, rote LED Leuchte zur Fehlererkennung. Einfache Bedienung und Konfiguration durch Roten Knopf mit Blockierfunktion und Display. Extern EIN/AUS Betrieb. IR-Kommunikation , Steckplatz für Wilo IF-Module Modbus, BACnet, CAN, PLR, LON zur Anbindung an die Gebäudeautomation (einsteckbare IF – Module optional).
Zwischenlager in der Hydraulik gewährleistet Produktzuverlässigkeit. Ausführungen PN16 mit Ovalflanschen und Gegenflanschen, PN25 mit runden DIN – Flanschen oder PN16 und PN25 mit runden Losflanschen gemäß ISO 2531 und ISO 7005 abhängig von Pumpengröße . Spezielle integrierte Transportbügel für eine einfache Pumpeninstallation. WRAS/KTW/ACS - Freigabe für alle medienberührten Teile (EPDM Version)

Werkstoffe

Laufrad: 1.4307

Pumpengehäuse: EN-GJL-250 (KTL-beschichtet)

Pumpenwelle: 1.4057

Statische Abdichtung: EPDM

Gleitringdichtung: Q1BE3GG

Leistung

Medientemperatur: -20...+120 °C

Umgebungstemperatur max.: 50 °C

Zulaufdruck max.: 10 bar

Mindesteffizienzindex (MEI)

Mindesteffizienzindex (MEI): ≥ 0,70

Motor

Isolationsklasse: F

Schutzart: IP 55

Netzanschluss: 3~400 V, 50/60 Hz

Nennstrom 3~400 V, 50 Hz: 11,5 A

Bestellinformationen

Ausschreibungstexte: Wilo-Helix VE 5201-3/16/E/K

Fabrikat: Wilo

Typ: Helix VE 5201

Art.-Nr.: 4141896

Gewicht netto ca.: 129,0 kg