Datenblatt: Wilo-Helix EXCEL 606-1/16/E/KS

Kennlinien

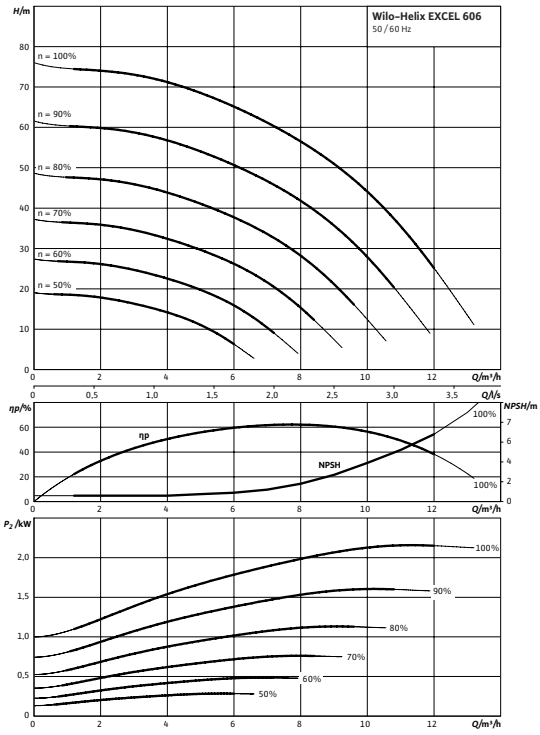

Elektroanschluss

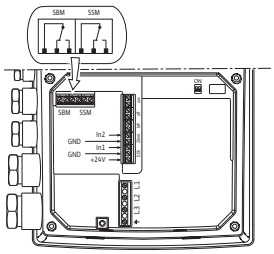

Leistung		
Medientemperatur	T	-30...+120 °C
Umgebungstemperatur max.	T	50 °C
Nenndruck		PN 16 bar
Zulaufdruck max.	H	10 bar
Maximaler Betriebsdruck	p_{max}	16 bar
Mindesteffizienzindex (MEI)		
Mindesteffizienzindex (MEI)		≥ 0,70
Motor		
Isolationsklasse		F
Schutzart		IP 55
Netzanschluss		3~ V, 50/60 Hz
Nennstrom 3~400 V, 50 Hz	I_N	4,8 A
Werkstoffe		
Laufrad		1.4307
Pumpengehäuse		1.4301
Pumpenwelle		1.0503
Statische Abdichtung		EPDM
Gleitringdichtung		Q1BE3GG
Bestellinformationen		
Fabrikat		Wilo
Typ		Helix EXCEL 606
Art.-Nr.		4162514
Gewicht netto ca.	m	52,5 kg

• = vorhanden, - = nicht vorhanden

Hinweis zum Zulaufdruck
Der max. Zulaufdruck errechnet sich aus max. Betriebsdruck der Anlage abzüglich der max. Förderhöhe der Pumpe bei Q=0.

Hinweis zu Werkstoffen
1.4301 entspricht AISI 304, 1.4404 entspricht AISI 316L.

Maße und Maßzeichnungen: Wilo-Helix EXCEL 606-1/16/E/KS

Maßzeichnung

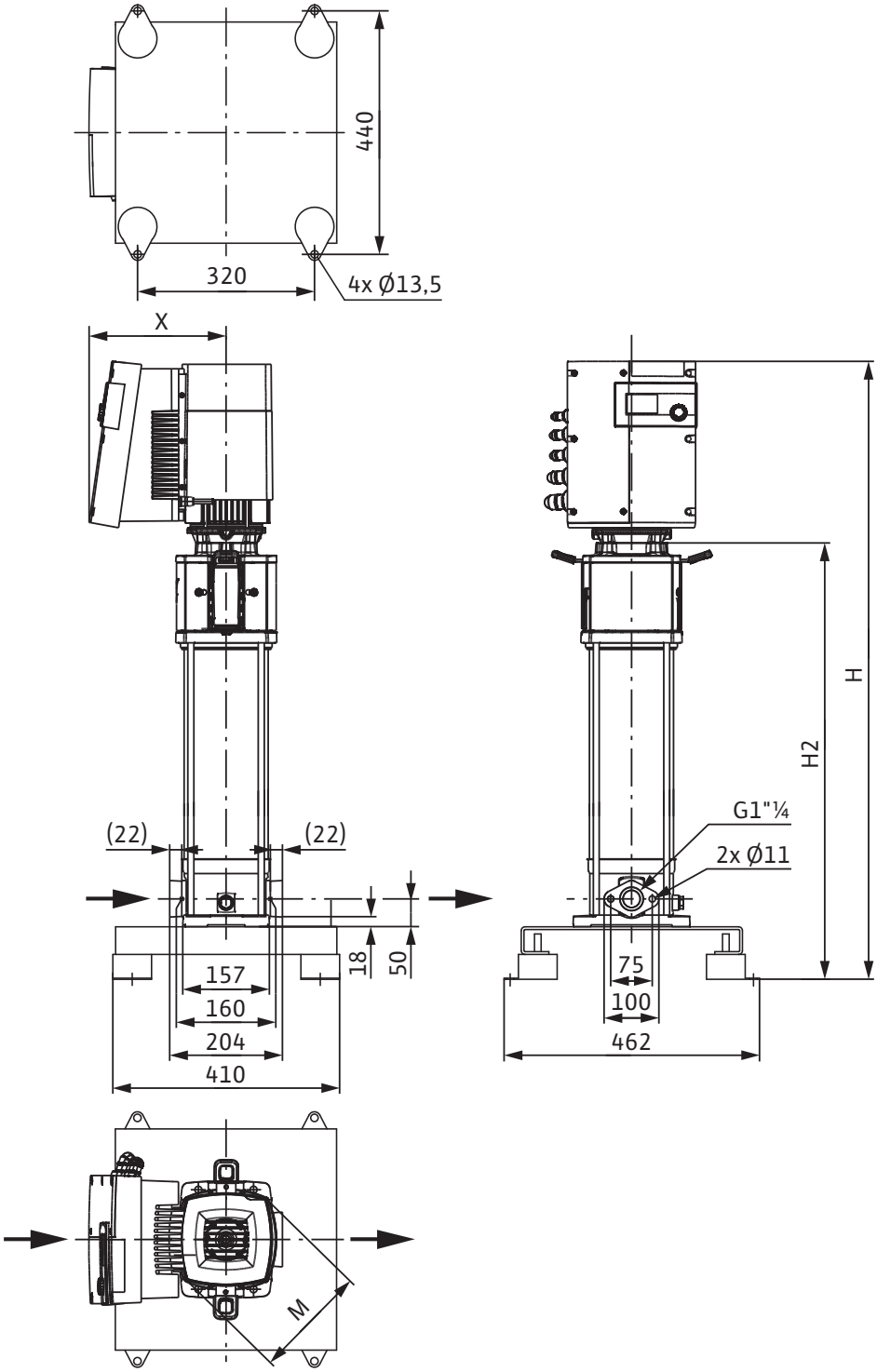

Abmessungen	*H 2*	641 mm
Abmessungen	*H*	969 mm
Abmessungen	*X*	248 mm
Abmessungen	*Ø M*	206 mm
Gewicht netto ca.	*m*	52 kg

Kennlinien: Wilo-Helix EXCEL 606-1/16/E/KS

Kennlinien Mindesteffizienzindex (MEI): ≥0.7

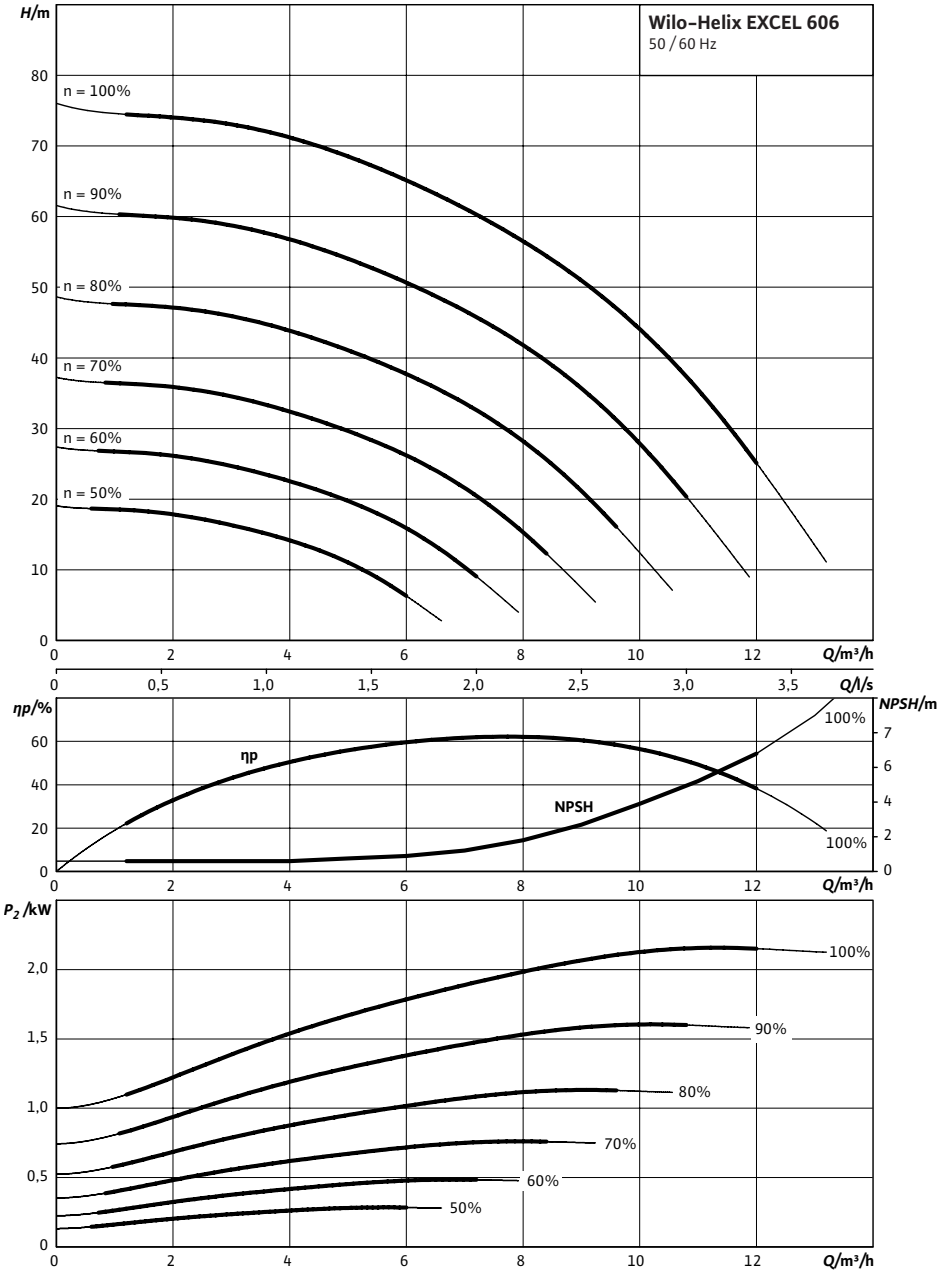

Bestellinformation: Wilo-Helix EXCEL 606-1/16/E/KS

Bestellinformationen

Fabrikat		Wilo
Typ		Helix EXCEL 606
Art.-Nr.		4162514
EAN-Nummer		4048482212647
Preisgruppe		PG6
Gewicht brutto	*m*	55 kg
Gewicht netto ca.	*m*	52 kg
Verpackungsart		Einwegpalette
Länge x Breite x Höhe (verpackt)		372mm x 252mm x 969mm
Versandvolumen	*V*	90,84 l
Anzahl pro Palette		1

Ausschreibungstexte: Wilo-Helix EXCEL 606-1/16/E/KS

Normalsaugende, hocheffiziente mehrstufige Hochdruck-Kreiselpumpe mit EC-Motor, in vertikaler Ausführung in Volledelstahl, mit integriertem High-Efficiency Drive und Inline-Anschlüssen.

Einsatz

- Wasserversorgung und Druckerhöhung
- Industrielle Umwälzanlagen
- Prozesswasser
- Kühlwasserkreisläufe
- Feuerlöschsysteme
- Waschanlagen
- Bewässerung

Besonderheiten/Produktvorteile

- Innovative mehrstufige Hocheffizienzpumpe in neuem Wilo-Design für höchste Wirkungsgrade
- Hocheffizienter EC-Motor (Wirkungsgrade höher als IE4-Grenzwerte gemäß IEC TS 60034-31 Ed.1)
- Wirkungsgradoptimierte, lasergeschweißte 2D/3D Hocheffizienz-Hydraulik
- Integrierte elektronische Regelung dank High Efficiency Drive mit großer Regelbandbreite
- Optionale Schnittstellen für BUS-Kommunikation über einsteckbare IF-Module
- Einfache Einstellung dank Roter-Knopf-Technologie und Display
- Auswahl von verschiedenen Regelungsarten (Drehzahlregelung (Drucksensor als Zubehör erforderlich!), Konstantdruck und PID).
- Die komplette Helix-Baureihe ist mit einer benutzerfreundlichen Kartuschen-Gleitringdichtung (mit Standard-Dichtung) X-Seal ausgestattet, die eine schnelle und einfache Wartung ermöglicht
- Die Ausbaukupplung ermöglicht einen Austausch der Gleitringdichtung ohne Ausbau des Motors (ab 7,5 kW)
- Spezielle, fest angebaute Transportösen für eine einfache Pumpeninstallation
- Zwischenlager (Al203/CW) gewährleisten eine lange Lebensdauer
- Korrosionsbeständige Welle durch Edelstahl-Hülse
- WRAS/KTW/ACS-Zulassung für alle medienberührten Teile (EPDM Version)

Ausstattung/Funktion

- Laufräder, Leiträder und Stufengehäuse aus korrosionsfestem Material

Werkstoffe

Laufrad: 1.4307

Pumpengehäuse: 1.4301

Pumpenwelle: 1.0503

Statische Abdichtung: EPDM

Gleitringdichtung: Q1BE3GG

Leistung

Medientemperatur: -30...+120 °C

Umgebungstemperatur max.: 50 °C

Zulaufdruck max.: 10 bar

Mindesteffizienzindex (MEI)

Mindesteffizienzindex (MEI): ≥ 0,70

Motor

Isolationsklasse: F

Ausschreibungstexte: Wilo-Helix EXCEL 606-1/16/E/KS

Schutzart: IP 55

Netzanschluss: 3~ V, 50/60 Hz

Nennstrom 3~400 V, 50 Hz: 4,8 A

Bestellinformationen

Fabrikat: Wilo

Typ: Helix EXCEL 606

Art.-Nr.: 4162514

Gewicht netto ca.: 52,5 kg