Datenblatt: Wilo-Stratos 30/1-12

Kennlinien

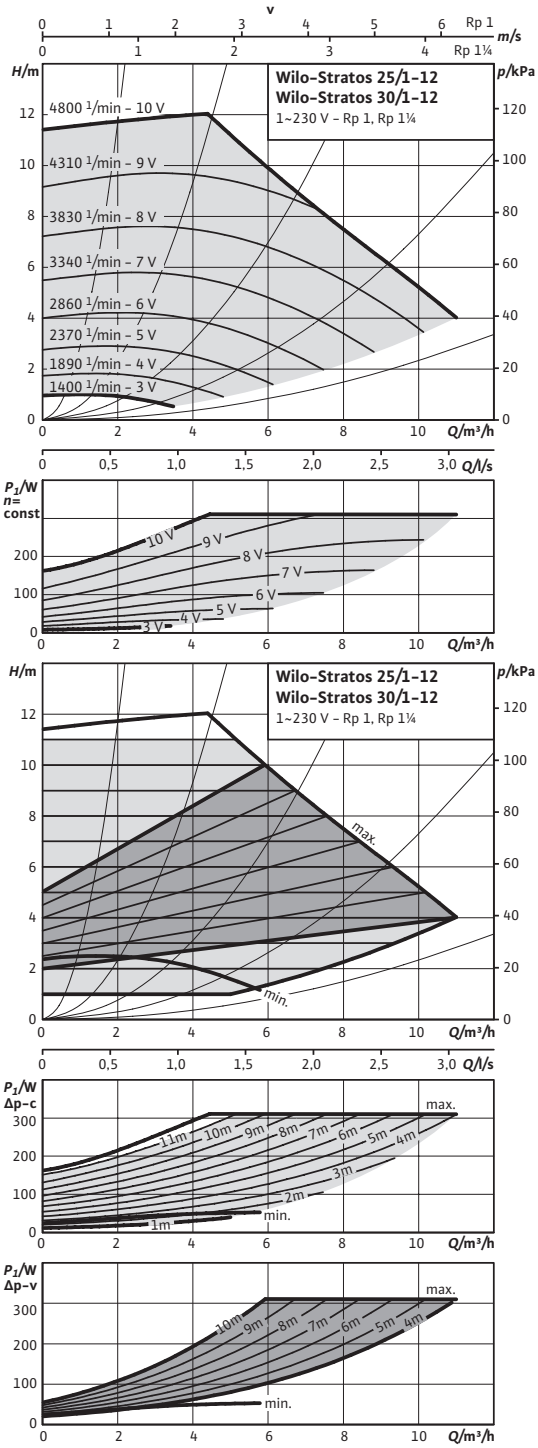

Zulässige Fördermedien (andere Medien auf Anfrage)		
Heizungswasser (gemäß VDI 2035)		•
Wasser-Glykol-Gemische (max. 1:1; ab 20 % Beimischung sind die Förderdaten zu überprüfen)		•
Zulässiger Einsatzbereich		
Temperaturbereich bei max. Umgebungstemperatur +40 °C		-10...+110 °C
Maximal zulässiger Betriebsdruck	P_{max}	16 bar
Rohranschlüsse		
Rohrverschraubung		Rp 1¼
Gewinde		G 2
Baulänge	l_0	180 mm
Motor/Elektronik		
Energieeffizienzindex (EEI)		≤ 0,23
Elektromagnetische Verträglichkeit		EN 61800-3
Störaussendung		EN 61000-6-3
Störfestigkeit		EN 61000-6-2
Drehzahlregelung		Frequenzumrichter
Schutzart		IP X4D
Isolationsklasse		F
Netzanschluss		1~230 V, 50/60 Hz
Motornennleistung	P_2	200,00 W
Drehzahl	n	1400 - 4800 1/min
Leistungsaufnahme	P_1	12 - 310 W
Stromaufnahme	I	0,22 - 1,37 A
Motorschutz		integriert
Kabelverschraubung	PG	1x7/1x9/1x13,5
Werkstoffe		
Pumpengehäuse		Grauguss (EN-GJL-200)
Laufrad		Kunststoff (PPE - 30% GF)
Pumpenwelle		Edelstahl (X46Cr13)
Lager		Kohle, metallimprägniert
Mindestzulaufhöhe am Saugstutzen zur Vermeidung von Kavitation bei Wasser-Fördertemperatur		
Mindestzulaufhöhe bei 50 / 95 / 110°C		3 / 10 / 16 m
Bestellinformationen		
Fabrikat		Wilo

Datenblatt: Wilo-Stratos 30/1-12

Maßzeichnung

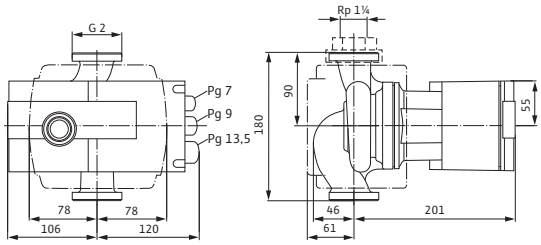

Typ		Stratos 30/1-12
Art.-Nr.		2072567
Gewicht netto ca.	*m*	6 kg

Klemmenplan

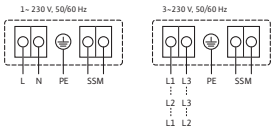

	Sammelstörmeldung (Öffner nach VDI 3814, Belastbarkeit 1 A, 250 V ~)
SSM:	Funktion siehe Wilo-Katalog, Kapitel „Pumpenmanagement Wilo-Control, Planungshinweise“

ErP READY APPLIES TO EUROPEAN DIRECTIVE FOR ENERGY RELATED PRODUCTS

HAND WERKER MARKE MEISTERKLASSE
Von Profis. Für Qualität.

Maße und Maßzeichnungen: Wilo-Stratos 30/1-12

Maßzeichnung

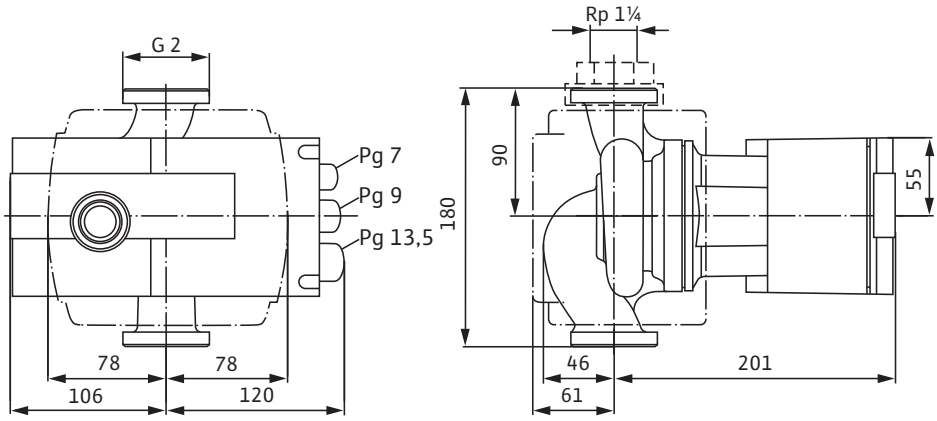

Kennlinien: Wilo-Stratos 30/1-12

Kennlinien

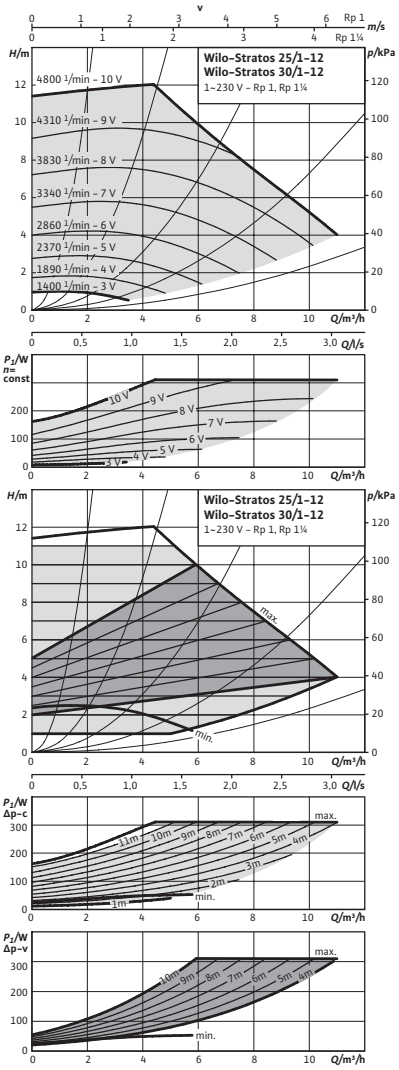

Ausschreibungstexte: Wilo-Stratos 30/1-12

Hocheffizienz-Pumpe Wilo-Stratos
elektronisch geregelt,
Nassläufer-Umwälzpumpe mit niedrigsten Betriebskosten, für Rohreinbau. Einsetzbar für alle Heizungs-, Lüftungs-, Klima-Anwendungen (-10 °C bis +110 °C). Mit integrierter elektronischer Leistungsregelung für konstanten/variablen Differenzdruck. Wärmedämmschalen serienmäßig. Serienmäßig mit Ein-Knopf-Handbedienebene für:

• Pumpe Ein / Aus
• Wahl der Regelungsart:
• Automatischer Absenkbetrieb (selbstlernend)
• Sollwert- bzw. Drehzahl-Einstellung

Grafisches Pumpen-Display mit drehbarer Anzeige für horizontale und vertikale Modulanordnung, zur Anzeige von:

• Betriebszustand
• Regelungsart
• Differenzdruck- bzw. Drehzahl-Sollwert
• Fehler- und Warnmeldungen

Synchronmotor nach ECM-Technologie mit höchsten Wirkungsgraden und hohem Anlaufmoment, automatischer Deblockierfunktion und integriertem Motorvollschutz.
Störmeldeleuchte, potentialfreie Sammelstörmeldung, IR-Schnittstelle zur drahtlosen Kommunikation mit Bedien- und Service-Gerät Wilo-IR-Monitor/-Modul/-Stick.
Steckplatz für Wilo-IF-Module Stratos mit Schnittstellen für Gebäudeautomation GA bzw. Doppelpumpenmanagement (Zubehör: IF-Module Stratos Modbus, BACnet, LON, CAN, PLR, Ext.Aus, Ext.Min, SBM, Ext.Aus/SBM oder DP).
Pumpengehäuse aus Grauguss mit Kataphorese-Beschichtung, Laufrad aus glasfaserverstärktem Kunststoff, Edelstahlwelle mit metallimprägnierten Kohlegleitlagern.
Bei Flanschpumpen - Flanschausführungen:

• Standardausführung für Pumpen DN 32 bis DN 65: Kombiflansch PN 6/10 (Flansch PN 16 nach EN 1092-2) für Gegenflansche PN 6 und PN 16
• Standardausführung für Pumpen DN 80 / DN 100: Flansch PN 6 (ausgelegt PN 16 nach EN 1092-2) für Gegenflansch PN 6
• Sonderausführung für Pumpen DN 32 bis DN 100: Flansch PN 16 (nach EN 1092-2) für Gegenflansch PN 16

Werkstoffe

Pumpengehäuse: Grauguss (EN-GJL-200)

Laufrad: Kunststoff (PPE - 30% GF)

Pumpenwelle: Edelstahl (X46Cr13)

Lager: Kohle, metallimprägniert

Zulässige Fördermedien (andere Medien auf Anfrage)

Förderstrom max.: 11 m^3/h

Förderhöhe max.: 11 m

Rohranschlüsse

Rohrverschraubung: Rp 1¼

Gewinde: G 2

Baulänge: 180 mm

Motor/Elektronik

Energieeffizienzindex (EEI): ≤ 0,23

Elektromagnetische Verträglichkeit: EN 61800-3

Störaussendung: EN 61000-6-3

Störfestigkeit: EN 61000-6-2

Drehzahlregelung: Frequenzumrichter

Schutzart: IP X4D

Isolationsklasse: F

Netzanschluss: 1~230 V, 50/60 Hz

Netzfrequenz: 50/60 Hz

Motornennleistung: 200 W

Drehzahl: 1400 - 4800 1/min

Leistungsaufnahme 1~230 V: 12 - 310 W

Strom bei 1~230V: 0,22 - 1,37 A

Motorschutz: integriert

Kabelverschraubung: 1x7/1x9/1x13,5

Bestellinformationen

Art.-Nr.: 2072567

EAN-Nummer: 4016322741091

Gewicht netto ca.: 6 kg

Fabrikat: Wilo

Typ: Stratos 30/1-12

Einbaulagen: Wilo-Stratos 30/1-12

asim:tr(use.title1)}
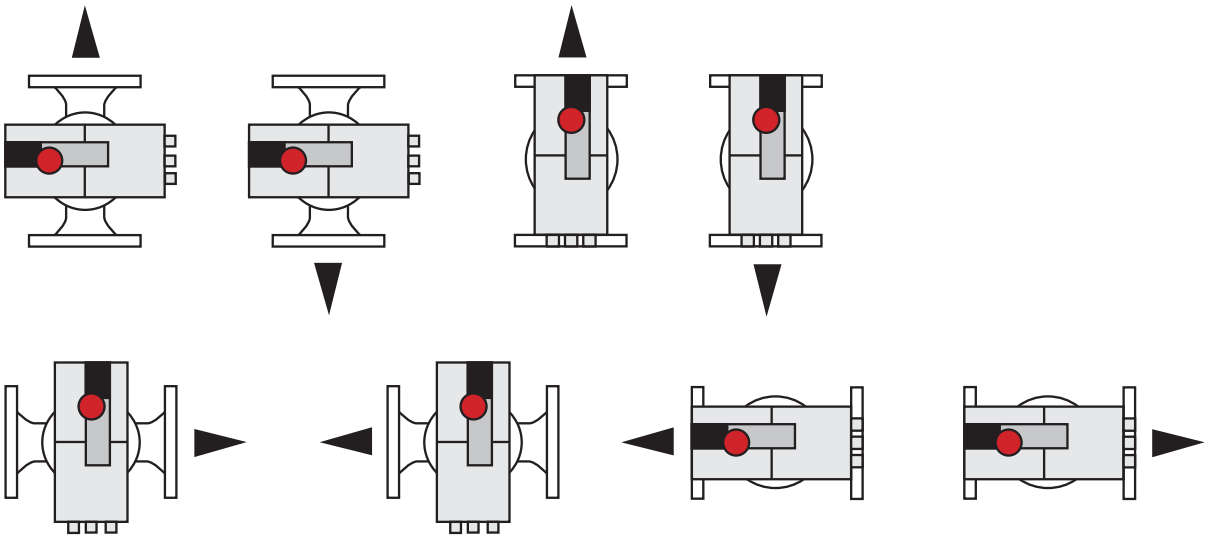
asim:tr(use.title2)}