Datenblatt: Wilo-Yonos PICO 25/1-4

Kennlinien Δp-c (constant)

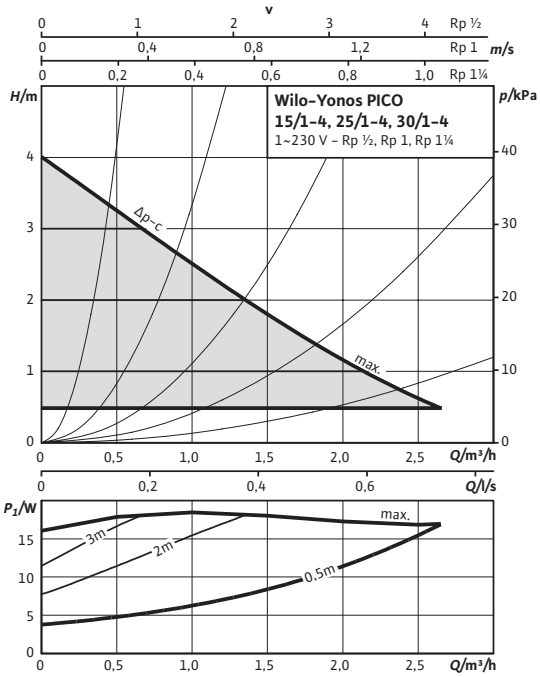

Kennlinien Δp-v (variabel)

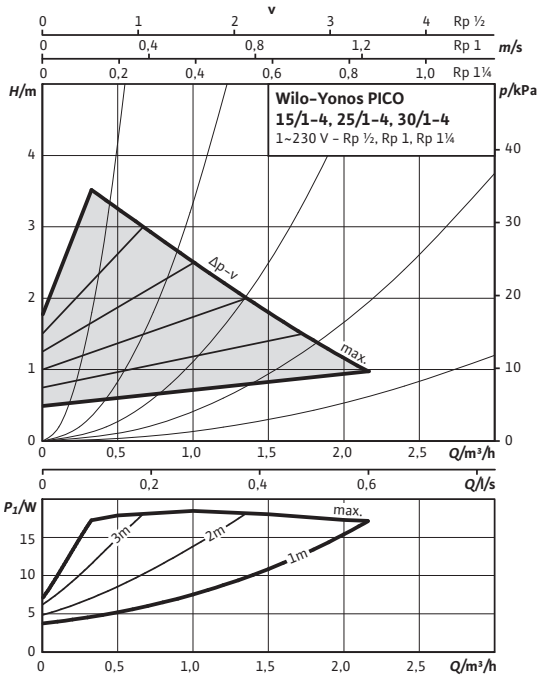

Zulässige Fördermedien (andere Medien auf Anfrage)		
Heizungswasser (gemäß VDI 2035)		•
Wasser-Glykol-Gemische (max. 1:1; ab 20 % Beimischung sind die Förderdaten zu überprüfen)		•
Zulässiger Einsatzbereich		
Temperaturbereich bei max. Umgebungstemperatur +25 °C		-10...+110 °C
Temperaturbereich bei max. Umgebungstemperatur +40 °C		-10...+95 °C
Maximal zulässiger Betriebsdruck	P_{max}	6 bar
Rohranschlüsse		
Rohrverschraubung		Rp 1
Gewinde		G 1½
Baulänge	*L0*	180 mm
Motor/Elektronik		
Energieeffizienzindex (EEI)		≤ 0,20
Elektromagnetische Verträglichkeit		EN 61800-3
Störaussendung		EN 61000-6-3
Störfestigkeit		EN 61000-6-2
Drehzahlregelung		Frequenzumrichter
Schutzart		IP X2D
Isolationsklasse		F
Netzanschluss		1~230 V, 50/60 Hz
Drehzahl	*n*	800 - 3600 1/min
Motornennleistung	P_2	15 W
Leistungsaufnahme	P_1	4 - 20 W
Stromaufnahme	*I*	max. 0,26 A
Motorschutz		nicht erforderlich (blockierstromfest)
Kabel-Verschraubung Connector		11 PG
Werkstoffe		
Pumpengehäuse		Grauguss (EN-GJL-200)
Laufrad		Kunststoff (PP - 40% GF)
Pumpenwelle		Edelstahl
Lager		Kohle, metallimprägniert

Mindestzulaufhöhe am Saugstutzen zur Vermeidung von Kavitation bei Wasser-Fördertemperatur

Datenblatt: Wilo-Yonos PICO 25/1-4

Maßzeichnung

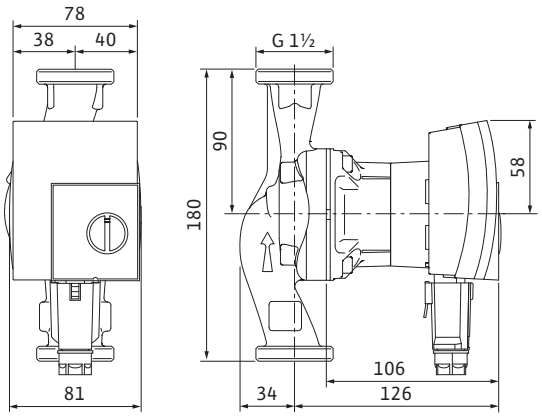

Klemmenplan

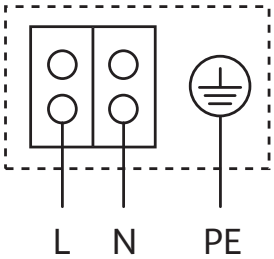

Blockierstromfester Motor
Wechselstrommotor (EM) 2-polig - 1~230 V, 50 Hz

Mindestzulaufhöhe bei 50 / 95 / 110°C		0,5 / 3 / 10 m

Bestellinformationen

Fabrikat		Wilo
Typ		Yonos PICO 25/1-4
Art.-Nr.		4164002
Gewicht Netto ca.	*m*	2,15 kg

• = zulässig, – = nicht zulässig
Referenzwert für die effizientesten Umwälzpumpen ist EEI ≤ 0,20.
Für den EEI-Wert bitte auch Typenschild beachten